NOVOTRANSZ

Mert emelni kell...

Faraone

TWÓJ PARTNER

W PRACY NA WYSOKOŚCI

2019

KATALOG. CATALOGUE.

BEZPIECZEŃSTWO WYKONANE NA WYMIAR

SAFETY. A CUSTOMISED VALUE

40 1978-2018 SCALE

SPIS TREŚCI
table of contents

4.19 **HISTORIA FIRMY**
company history

22.25 **NORMY PRAWNE**
standards and regulations

28.85 **KONSTRUKCJE SPECJALNE**
special constructions

_ **SCALA SYSTEM**
SYSTEM LADDER

_ **PRODUKTY SPECJALNE**
do konserwacji pojazdów
SPECIAL PRODUCTS
maintenance of vehicles

_ **PRODUKTY SPECJALNE**
dla przemysłu
SPECIAL PRODUCTS
industrial products

_ **PRODUKTY SPECJALNE**
dla lotnictwa
SPECIAL PRODUCTS
for aviation

_ **PRODUKTY SPECJALNE**
dla wojska
SPECIAL PRODUCTS
for military

_ **PRODUKTY SPECJALNE**
do konserwacji pojazdów samochodowych
SPECIAL PRODUCTS
for vehicle lorries maintenance

_ **SPECJALNE PLATFORMY**
dodatkowe wyposażenie do specjalistycznego zastosowania
SPECIAL EQUIPMENT
additional equipment for vehicle lorries maintenance

86.87 **PODESTY I SCENY**
stage and stands

87 **BARIERKI**
railings

88.91 **POWIERZCHNIE ANTYPOŚLIZGOWE**
anti-skid surfaces

92.93 **BRAMKI BEZPIECZEŃSTWA**
safety gates

94 **PORĘCZE GRP**
GRP handrails

95 **PROFILE GRP**
GRP sections

96.105 **PODNOŚNIKI MATERIAŁÓW HW**
HW material lifts

DRABINY I PLATFORMY PROFESJONALNE
professional platforms and ladders

108 _ **PLATFORMA MAGAZYNOWA Z ELEKTRYCZNYM PODESTEM ŁADUNKOWYM MOD. PIK**
PICKING PLATFORM WITH ELECTRIC LIFTING PLATFORM MOD. PIK

109 _ **PLATFORMA MAGAZYNOWA Z ELEKTRYCZNYM PODESTEM ŁADUNKOWYM ZE SKŁADANYM WEJŚCIEM MOD. PIK 120**
PICKING PLATFORM WITH ELECTRIC LIFTING PLATFORM AND FOLDING ENTRANCE MOD. PIK 120

110.111 _ **PLATFORMA MAGAZYNOWA PRZEJEZDNA ZGODNA Z NORMĄ EN 131-7 MOD. MFTS**
WAREHOUSE PLATFORMS IN COMPLIANCE WITH EN 131-7 MOD. MFTS

112.113 _ **PLATFORMA MAGAZYNOWA Z BOCZNYMI STABILIZATORAMI MOD. MFT**
WAREHOUSE PLATFORM WITH SIDE STABILIZERS MOD. MFT

114 _ **PLATFORMA MAGAZYNOWA MOD. SMT**
WAREHAUSE PLATFORM MOD. SMT

115 _ **PLATFORMA ROZSTAWNA Z CHRONIONYM OBSZAREM PRACY MOD. SM**
PLATFORM WITH PROTECTED WORK AREA. MOD. SM

116.117 _ **BEZPIECZNA PLATFORMA ROBOCZA MOD. PL**
SAFE WORKING PLATFORM MOD. PL

118 _ **BEZPIECZNA PLATFORMA ROBOCZA Z BOCZNYMI STABILIZATORAMI MOD. PLS**
SAFE WORKING PLATFORM WITH SIDE STABILIZERS MOD. PLS

119 _ BEZPIECZNA PLATFORMA ROBOCZA MOD. PLS
SAFE WORKING PLATFORM MOD. PLS

120.121 _ PLATFORMA MAGAZYNOWA PRZEJEZDNA SAMOBLOKUJĄCA MOD. SMLT
WAREHOUSE PLATFORM PASSABLE SELF-LOCKING MOD. SMLT

122.124 _ DRABINY PIONOWE ALUMINIOWE MOD. SVS
VERTICAL SAFETY LADDERS MOD. SVS

125 _ POJEDYNCZA DRABINA Z SZEROKIMI STOPNIAMI I STABILIZATOREM MOD. SELLA
SINGLE LADDER WITH WIDE RUNGS WITH STABILIZER MOD. SELLA

126 _ DRABINA PRZYSTAWNA ZE STABILIZATOREM Z PORĘCZAMI MOD. SAS
SAFETY LEANING LADDERS WITH STABILIZER WITH HANDRAILS MOD. SAS

127 _ DRABINA POJEDYNCZA MOD. 150.1
SINGLE LADDER MOD. 150.1

128 _ DRABINA WIELOFUNKCYJNA, 2-ELEMENTOWA MOD. 150.2
MULTI-PURPOSE DOUBLE SIDED EXTRACTABLE LADDER MOD. 150.2

129 _ DRABINA WIELOFUNKCYJNA 3-ELEMENTOWA MOD. 150.3
MULTI-PURPOSE TRIPLE SIDED EXTRACTABLE LADDER MOD. 150.3

130 _ DRABINA WIELOFUNKCYJNA 3-ELEMENTOWA ZE STABILIZATOREM MOD. AK
MULTI-PURPOSE TRIPLE SIDED LADDER WITH STABILIZER MOD. AK

132.133 _ SUPER PROFESJONALNA ALUMINIOWA DRABINA TELESKOPOWA ZE STABILIZATOREM MOD. SUPER TELES
ALUMINIUM TELESCOPIC LADDERS WITH STABILIZER MOD. SUPER TELES

134.135 _ SUPER PROFESJONALNA DRABINA Z 13 CM STOPNIAMI MOD. DOMUS
SUPER PROFESSIONAL ALUMINIUM LADDER WITH 13 CM RUNG MOD. DOMUS

136.137 _ SUPER PROFESJONALNA DRABINA Z 8 CM STOPNIAMI MOD. LADY
SUPER PROFESSIONAL ALUMINIUM LADDER WITH 8 CM RUNG MOD. LADY

138 _ DRABINA DWUSTRONNA Z SZEROKIMI STOPNIAMI MOD. ND
DOUBLE SIDED STEP LADDER WITH WIDE RUNGS MOD. ND

138 _ PROFESJONALNY STOŁEK DWUSTRONNY O SZEROKOŚCI 40 CM, 60 CM MOD. ND-NDL
PROFESSIONAL DOUBLE-SIDED LADDER A WIDTH OF 40 CM, 60 CM MOD. ND-NDL

139 _ ALUMINIOWE SCHODY O WYSOKIM STOPNIU MOD. SGA
ENHANCED-SAFETY ALUMINIUM STEP LADER MOD. SGA

140.141 _ PROFESJONALNE SCHODY Z ANODYZOWANEGO ALUMINIUM ZE STOPNIAMI ZE STALI INOX MOD. SGP
SILVER ANODISED ALUMINIUM PROFESSIONAL STEP LADDER WITH STAINLESS STEEL RUNGS MOD. SGP

142 _ PROFESJONALNE SCHODY DLA BUDOWNICTWA I PRZEMYSŁU MOD. CM50
PROFESSIONAL STEPS FOR BUILDERS AND INDUSTRY MOD. CM50

143 _ PROFESJONALNE SCHODY DLA BUDOWNICTWA I PRZEMYSŁU MOD. CM60
PROFESSIONAL STEPS FOR BUILDERS AND INDUSTRY MOD. CM60

144 _ PLATFORMA DLA TYNKARZY/ MALARZY MOD. PPP
PLASTERERS / PAINTERS PLATFORM MOD. PPP

145_ CZĘŚCI ZAMIENNE DO DRABIN
LADDER SPARE PARTS

WIEŻE JEZDNE
scaffold towers

148.149_ WIEŻE JEZDNE O WYMIARACH 75 X 160 CM MOD. COMPACT XS
TOWER WITH DIMENSIONS 75 X 160 CM MOD. COMPACT XS

150.151 _WIEŻE JEZDNE O WYMIARACH 75 X 180 CM MOD. COMPACT
TOWERS WITH DIMENSIONS 75X180 CM MOD. COMPACT

152.153 _ KOMPONENTY TOP SYSTEM
COMPONENTS TOP SYSTEM

154.155 _ WIEŻE JEZDNE O SZEROKOŚCI 75 CM MOD. TOP SYSTEM
TOWERS WITH WIDTH 75 CM MOD. TOP SYSTEM

156.157_ WIEŻE JEZDNE O SZEROKOŚCI 135 CM MOD. TOP SYSTEM
TOWERS WITH WIDTH 135 CM MOD. TOP SYSTEM

158.159 _ WIEŻE JEZDNE 135 X 245 CM ZE SCHODAMI WEWNĘTRZNYMI MOD. TOP SYSTEM
TOWERS 135 X 245 CM WITH INTERNAL STAIRS MOD. TOP SYSTEM

160.161 _ WIEŻE JEZDNE 135 X 180 CM ZE SCHODAMI WEWNĘTRZNYMI MOD. TOP SYSTEM
TOWERS 135 X 180 CM WITH INTERNAL LADDER MOD. TOP SYSTEM

162 _ WIEŻE 2-I 3 SEGMENTOWE
SEGMENT TOWERS 2-I 3

1

HISTORIA FIRMY

COMPANY HISTORY.

Faraone jest przemysłem 4.0: tak ważny wynik budowany był dzień po dniu zgodnie z przekonaniem, że tylko produkt najwyższej jakości i w pełni bezpieczny może ugruntować swoją pozycję na rynku.

Doszliśmy na szczyt i na szczycie pozostaniemy dopóki będziecie doceniać doskonałe standardy produkcyjne, które możemy wam zapewnić.

Temu służy nasza ewolucja 4.0: digitalizacja linii produkcyjnej tworzy wartość dodaną. Zautomatyzowany magazyn, maszyny do cięcia laserowego oraz nowe technologie łączą w czasie rzeczywistym ludzi, sprzęt i urządzenia.

Doskonale skoordynowany system daje większą elastyczność.

Poprawia jakość życia zespołu, uwalnia przestrzeń dla nowych możliwości szkoleniowych, kursów specjalizacyjnych, które budują i konsolidują integrację grupy.

Faraone is a 4.0 industry: such a significant result has been built day after day, reaffirming the idea that only a product offering the highest quality and complete safety can position itself on the market.

We have reached the top and we want to stay there for as long you will continue to enjoy the excellent production standards we can guarantee.

This is what our 4.0 evolution is for: digitalising the production chain creates added value. The automated warehouse, laser-cutting machines and new technologies connect men, equipment and devices in real time.

The perfectly coordinated system generates more flexibility.

It improves the quality of life of the team, as well as creating room for new training experiences, specialisation courses to develop and consolidate team building skills.

Poprawia jakość produktów, a instalacja fotowoltaiczna zapewnia podejście proekologiczne: energia dotychczas wyprodukowana jest równoważna ponad dwustu tysiącom kg CO^2, które nie zostały wyemitowane do atmosfery oraz ponad dwóm tysiącom posadzonych drzew.

Faraone jest przemysłem 4.0. w inteligentny sposób.

It improves product quality and the photovoltaic system ensures an eco-friendly approach: the energy produced today is equivalent to more than two 200,000 kilos of CO^2 not released into the atmosphere and to more than 2,000 trees planted.

Faraone is a 4.0 industry. In a smart way.

Zautomatyzowany magazyn
Automated warehouse

Maszyna do precyzyjnego cięcia laserowego
High precision laser cutting

Prasa krawędziowa
Press brake

PRACA NA WYSOKOŚCI: BEZPIECZEŃSTWO W PROMIENIU 360°

WORK AT A HEIGHT: 360° SAFETY.

certificate

Maksymalne bezpieczeństwo na wysokości: to certyfikowana pewność, którą Grupa Faraone gwarantuje dla każdego produktu. Standardy są zgodne z przepisami włoskimi i europejskimi, także wówczas gdy sam produkt nie jest standardowy: bezpieczeństwo jest Wartością, przy której należy trwać i którą należy zapewniać we wszystkich, nieskończonych rozwiązaniach, które Faraone codziennie realizuje „pod wymiar".

Maximum safety during work at a height: it is a certified certainty that the Faraone Group ensures for each product. The standards are in line with Italian and European regulations, even for non-standard products: safety is a value to be preserved and ensured for all the endless custom solutions that Faraone creates each day.

Prasa krawędziowa
Press brake

ZADOMOWILIŚMY SIĘ NA ŚWIECIE

THE WORLD IS OUR HOME.

Bezdyskusyjny, międzynarodowy wymiar Grupy Faraone wzbogaca się z roku na rok dzięki prezentacji nowych linii produktów podczas najważniejszych targów i wydarzeń branżowych na całym świecie, zawsze poprzedzonych kampaniami informacyjnymi i komunikacyjnymi.
Elevah Tour to stałe spotkanie dla operatorów branżowych; niezmienne uznanie z ich strony świadczy o tym, że Faraone zadomowiła się na świecie.

The indisputable international positioning of the Faraone Group grows, year after year, with the presentation of the new product lines during worldwide events and top trade fairs, always supported by information and communication campaigns.
Elevah Tour is a must-attend event for sector operators, their constant positive feedback proves Faraone's international vocation.

Mitingi na całym świecie
Meetings throughout the world

Ostatni dzień kilku projektów o charakterze naprzemiennym: szkolno-zawodowym.
Final day of some work experience projectsscuola-lavoro.

Washington DC 2015: nagrody i uznania.
Washington DC 2015: prizes and awards.

Uczestnictwo w targach i wydarzeniach międzynarodowych
Participation at trade fairs and international events.

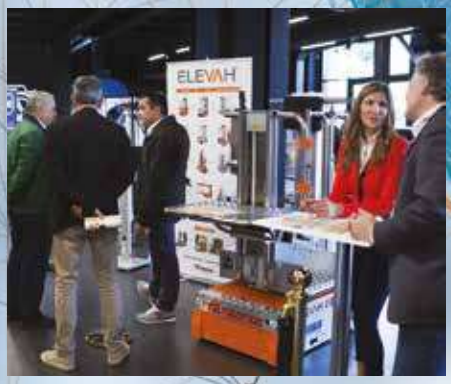

PRZYSZŁOŚCIOWA WIEDZA

FUTURE KNOWLEDGE.

Kształcenie to wiedza, a wiedza stanowi punkt wyjścia do planowania przyszłości. Edukacja i kształcenie nowych pokoleń techników, operatorów, klientów to historyczny cel Grupy Faraone, która od lat realizuje program kształcenia ustawicznego na seminariach organizowanych we współpracy ze Stowarzyszeniami Zawodowymi oraz z głównymi włoskimi Uniwersytetami, po zakończeniu których zostaje wystawione Zaświadczenie uczestnictwa poświadczające uzyskanie informacji potrzebnych do skutecznego i bezpiecznego używania produktów Faraone.

Training is knowledge and knowledge represents the starting point for planning the future. Educating and training new generations of technicians, operators and customers is a key goal of the Faraone Group, which has been applying a permanent training programme for years, with seminars organised in partnership with Professional Associations and top Italian Universities, at the end of which a Certificate of Participation is issued, certifying the acquisition of the information required to use Faraone products with the utmost effectiveness and safety.

Szkolenia dla klientów oraz spotkania poruszające temat bezpiecznej pracy.
Training courses for our customers and international meetings on safety at workplace.

Panel szkoleniowy w firmie.
School-work alternance in the company.

Pokazy na uniwersytetach, kursy konserwacji dla naszych Klientów i spotkania dla studentów.

Training days at Universities, maintenance courses for our customers and meetings to launch professional courses for students.

Kursy organizowane na całym świecie oraz konsultacje techniczne, materiały informacyjne i serwis posprzedażowy stanowią cenny majątek, prawdziwą wartość dodaną dla klientów.

Uniwersytecka Fabryka Pomysłów Faraone: duża liczba uczestników często wymaga organizowania kursów na Uczelniach. Analiza danych i dzielenie się nimi leżą u podstaw wzrostu przygotowania zawodowego podczas kursów.

The courses, held all over the World, along with technical consultancy, information material and after-sales support are a precious asset, a real added value for customers.

The Faraone Ideas Factory at University: the large number of participants often leads to courses being held at University. Data analysis and sharing are the basis of professional growth during the courses.

Ostatni dzień kilku projektów o charakterze naprzemiennym: szkolno-zawodowym.
Final day of some work experience projectsscuola-lavoro.

WARTO SIĘ ZAREJESTROWAĆ
IT'S WORTH REGISTERING.

Strona internetowa Grupy Faraone jest prosta i pozwala – za pomocą kilku kliknięć – na bezpośredni kontakt z wszystkimi działami wewnętrznymi, na uzyskanie aktualnych informacji na temat obowiązujących przepisów w zakresie pracy na wysokości.

Umożliwia pobranie certyfikatów zgodności produktów, instrukcji użytkowania oraz specyfikacji, zdjęć i kart technicznych każdego produktu, jak również wszystkich katalogów. Trzeba się zarejestrować, ale warto to zrobić!

The Faraone Group website is easy to use and allows you, with just a few clicks, to get in direct contact with all internal departments and obtain updated information on current safety regulations concerning work at a height. Product conformity certificates, user manuals and specifications, photos and technical data sheets for each product and all catalogues are available for download.

You need to register, but it's worth it! Training days at Universities, maintenance courses for our customers and meetings to launch professional courses for students.

PO WIĘCEJ INFORMACJI / FOR INFO: **+ 48 91 579 03 97**

DOSTAWY W CIĄGU 24/48 GODZIN
dotyczy terenu Polski i produktów dostępnych w magazynie

Pilnie potrzebujecie drabiny, platformy albo rusztowania? To żaden problem. Szybkie i tanie rozwiązanie nazywa się **FARAONEFAST**.

DELIVERIES IN 24/48 HOURS
only for Poland and for products available in stock

Do you urgently need a ladder or a scaffold tower? No problem! **FARAONEFAST** provides a quick and inexpensive solution.

ROZMIARY STAŁEGO WZROSTU
THE DIMENSION OF CONSTANT GROWTH

2

1969
Sabatino Faraone rozpoczyna pracę w firmie rzemieślniczej produkcję stolarki aluminiowej.

1974
Firma okazuje się tak dobra w wykonywaniu kompleksowych prac o wysokim stopniu technologii, że przekształca zakład w obszarze przemysłowym w Tortoreto.

1979
Rozpoczyna się produkcja drabin aluminiowych rozwinięta przez Piero Faraone, początkowo jako dział w ramach produkcji stolarki, a następnie jako działalność odrębna - przyszła spółka IMA SPA.
W tamtym czasie aluminiowa drabina stanowi absolutną nowość. Faraone umacnia swoją pozycję, całkowicie deklasując klasyczne drabiny drewniane.

1987
Zostaje wprowadzona marka Scalita, po raz pierwszy reklamowana w krajowych telewizjach.

1989
To rok o fundamentalnym znaczeniu. Faraone rozpoczyna produkcję drabin i rusztowań aluminiowych zgodnie z normami DIN oraz z przepisami europejskimi, dużo wcześniej niż weszła w życie Ustawa 626 oraz Dekret Ustawodawczy 81. Fakt przywiązywania szczególnej wagi do kwestii bezpieczeństwa skutkuje uczestnictwem spółki w pracach Komisji Europejskiej, opracowującej przepisy dotyczące produkcji drabin. To w tym roku Faraone po raz pierwszy staje się absolutnym liderem w branży, zdobywając znaczącą część rynku we Włoszech i za granicą.

1969
Sabatino Faraone started producing aluminium doors and windows as afamily-run business.

1974
The company proved to be able to manufacture complex hi-tech items, and soon became an industrial company and opened new plants in the industrial area of Tortoreto.

1979
The production of aluminium ladders, developed by Piero Faraone, started as a division of the door and window company, and continued as IMA SPA, an independent company.
At that time, the aluminium ladder was a real innovation and Faraone's ladders had so much success that they replaced the classic wooden ladders.

1987
Scalita was launched for the first time with adverts on national TV.

1989
A key year Faraone launched the production of aluminium ladders and scaffold towers compliant with DIN and European standards, long before Italian Law 626 and Legislative Decree 81 entered into force. This particular attention to safety allowed Faraone to participate in the European Committee that was in charge of issuing the standards related to the construction of ladders.
This was the year in which Faraone reached the top of the industry for the first time with important market share in Italy and abroad.

2012/2017: WZROST FINANSOWY / REVENUE
2012
2013
2014
2015
2016
2017

1990
Jako pierwsza we Włoszech i jedna z pierwszych w Europie firma rozpoczyna produkcję platform podnośnikowych z teleskopowymi, aluminiowymi kolumnami, zgodnych z normami DIN, które później staną się normami europejskimi.

1993
Firma potraja powierzchnię produkcyjną dzięki nowemu zakładowi w Tortoreto i nowemu sprzętowi, oferując produkty coraz bardziej zaawansowane technologicznie i coraz bezpieczniejsze.

Siedziba i zakład główny w Tortoreto w Abruzji
Our headquarters are in Tortoreto (Abruzzo)

Włochy

1994
Faraone tworzy w Polsce spółkę joint venture Akala Faraone z polskimi wspólnikami, która następnie przechodzi w 100% w ręce Faraone.

1996
Rozpoczyna w Hiszpanii współpracę z Escalibur, którą nabywa w 100% w 2007 r. Dzisiaj FARAONE SISTEMAS DE ELEVACIÓN S.L.U. specjalizuje się w artykułach gospodarstwa domowego oraz w produktach profesjonalnych i działa w Hiszpanii i w Afryce Północnej.

1990
Faraone was the first company in Italy, and among the first in Europe, to have started the production of aerial platforms with telescopic aluminium columns in compliance with DIN and European standards.

1993
Faraone tripled the production surface by opening a new plant in Tortoreto, and using new equipment to provide cutting edge and safe products

Polska

Fabryka w Goleniowie w Polsce.
The plant at Goleniow in Poland

Hiszpania

Fabryka w Alcala De Guadaira w Hiszanii
The plant at Alcala De Guadaira in Spain

1994
Faraone opened Akala Faraone in Poland, a joint venture with their Polish partners, which then became 100% Faraone.

1996
Faraone started the collaboration in Spain with Escalibur, which was fully acquired in 2007. Currently, in addition to household items, Escalibur operates in Spain and North Africa specialising in professional items.

01 FARAONE ITALY

FARAONE INDUSTRIE S.p.a.
Zona Industriale Salino
64018 Tortoreto Lido (TE) Italia
T. +39 0861 772221
F. +39 0861 772222

info@faraone.com
www.faraone.pl

02 FARAONE ESPAÑA

ESCALERAS ESCALIBUR, S.L.
41500 - Alcala De Guadaira (Sevilla)
España
T. +34 95 5631618
F. +34 95 5631620

info@faraone.es
www.faraone.es

03 FARAONE POLAND

FARAONE POLAND Sp. z o. o.
ul.Prosta 32, Łozienica 72-100 Goleniów
Polska
T. +48 91 5790390
F. +48 91 5790394

info@faraone.pl
www.faraone.pl

1998
Pojawia się pierwsza platformą samojezdna Faraone P105.

1999
Zachowując wierność pierwotnej tradycji firma przywraca do życia dział Faraone Infissi: specjalny dział oferujący szeroką gamę produktów, wysoce technologiczny, innowacyjny, w 100% made in italy, z wzornictwem najwyższej klasy i z zespołem projektantów na europejskim poziomie.

2000
Rozpoczyna się współpraca z Uniwersytetem w Perugii w ramach projektu badawczego, który zaowocuje serią awangardowych rusztowań posiadających certyfikaty zgodności z normami europejskimi, zapewniających największe możliwe bezpieczeństwo.

1998
Faraone's P105 self-propelled platform was launched for the first time.

1999
Faithful to its tradition, Faraone opened "Faraone Infissi". This specific division offers high-end, technological, and innovative products, all manufactured in Italy, and it stands out for its class-leading design and European Team.

2000
This was the year in which Faraone started its collaboration with the University of Perugia. The result of their research project was a series of cutting edge tower scaffolds approved by the European standards to provide the utmost safety.

2002
Gama produktów wzbogaca się o serię PKS, serię platform opracowanych tak, aby umożliwić ich łatwy transport. Seria PKS jest sprzedawana - także pod innymi markami - na całym świecie.

2004
Standardowy produkt nie gwarantuje wymaganych przez rynek standardów bezpieczeństwa. Faraone tworzy dział „pod wymiar", który dzisiaj jest oczkiem w głowie działu produkcji i w którym pracuje zespół specjalistów od prac na wysokościach.

2002
The range was enriched with the PKS platform series, designed to be transported easily. The PKS series is sold worldwide even with other brands.

2004
The standard product does not guarantee the same safety standards required by the market. This is why Faraone developed the "customised" sector, which is currently a flagship of its production department and is managed by a team specialising in working at height.

Zespół Faraone w Polsce.
The Faraone Group in Polonia.

Zespół Faraone w Hiszpanii.
The Faraone Group in Spain.

2006
Rynek polski zaczął się rozwijać. Nowa fabryka w Goleniowie, mieszcząca się na powierzchni 30 000 m kw, specjalizowała się w produkcji systemowych wież jezdnych na rynek europejski i produktach na rynki Europy Wschodniej.

2006
The Polish market started to expand.
The new plant in Goleniow, located in a 30,000 sq.m area, was established to manufacture the Top System scaffold towers for the European market and specific products for the Eastern European Markets.

2007
Grupa Faraone obejmuje 100% udziałów spółki Escalibur z Sevilli, specjalizującej się w drabinach do użytku domowego przeznaczonych na rynek europejski.

2007
This was the year in which 100% of Esalibur Seville, specialising in household ladders for the European market, joined the Faraone group.

2009
WIELKI PROJEKT dla MAŁYCH PLATFORM PODNOŚNIKOWYCH:
"DRABINY ELEKTRYCZNE" ELEVAH, DRABINA, KTÓRA CIĘ PODNOSI.
Małe automatyczne maszyny aluminiowe do bezpiecznych i szybkich prac na wysokości, zapewniające oszczędność czasu, wysiłku i pieniędzy.
W 2011 roku rozpoczyna się produkcja, która - stale się rozwijając - pozwala nam w 2014 roku na zaprezentowanie naszej firmy na targach międzynarodowych oraz na odniesienie ogromnego sukcesu, dzięki szerokiej i różnorodnej gamie produktów spełniających wszelkie wymagania.

2009
A GREAT PROJECT FOR SMALL AERIAL PLATFORMS: ELEVAH AUTOMATED LADDERS, THE LADDER THAT RAISES YOU.
Small automated aluminium machines for working at height carried out safely and quickly, thus saving time, fatigue, and money.
In 2011 we began the production that, with continuous developments, allowed us to present our wide range of products in international exhibitions in 2014, which proved to be very successful.

Zespół Faraone we Włoszech
The Faraone Group in Italiy.

Szklane schody dla Store Just Cavalli, Nowy Jork
Staircase For Just Cavalli, New York.

Nagroda "Word of business" ogłoszona przez Confindustria i Sole 24 Ore.
"Word of business" award announced by Confindustria and Sole 24 Ore.

2013
Dzięki kampanii „Twoja firma to nie cyrk" Elevah Faraone zdobywa pierwszą nagrodę w konkursie „Słowo przedsiębiorstwa" zorganizowanym przez Confindustria i przez Sole 24 ore. „Słowo przedsiębiorstwa" to nagroda dla najlepszego projektu komunikacji reklamowej MŚP w formacie papierowym i internetowym.

2013
Faraone Elevah, with the "Your company is not a circus" campaign, won the "Parola d'impresa" award, announced by Confindustria and Il Sole 24 ore. "Parola d'impresa" is the award for the best advertising project in print and online for SMEs.

2015
Elevah 40 move firmy Faraone Industrie zdobywa pierwszą nagrodę dla najlepszej maszyny roku w kategorii małych wysokości.
Nagroda IAPA, przyznawana przez międzynarodowe jury w konkursie organizowanym przez IPAF

2015
Elevah 40 Move by Faraone Industries won the first place as the best machine of the year in the small heights sector.
The Iapa award, given by an international panel, is organised by the IPAF (International Powered

DZIAŁ OŚCIEŻNIC
WINDOW FRAME DIVISION

Dział ościeżnic to koncentrat badań naukowych i rozwoju, który jest w stanie zaprojektować i stworzyć dzieła unikatowe, będące owocem pomysłowości i zręczności rzemieślniczej, typowej dla produktów made in Italy
faraone.it

The window frame division combines research and development in order to create unique work pieces, which are the result of Italian intelligence and craftsmanship.

faraone.it

"Chmura" Łuku.M. Fuksas, nowe centrum kongresowe w Rzymie.
The "Cloud" by Fuksas, the new congres centre of Rome.

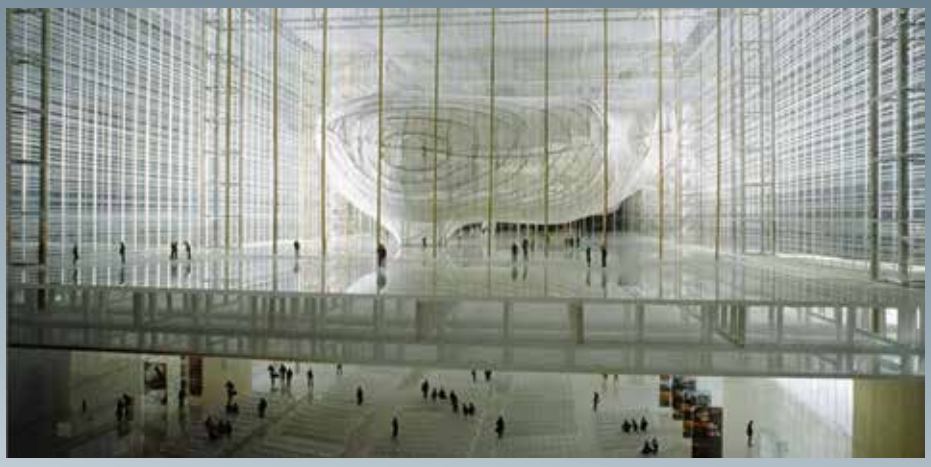

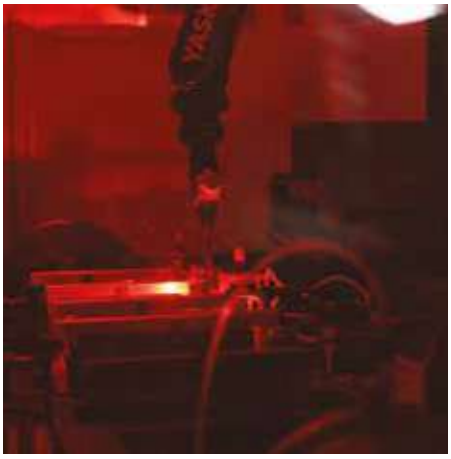

(International Powered Access Federation), promuje na całym świecie, w jak najszerszym zakresie bezpieczne i skuteczne użytkowanie podestów jezdnych i każdego roku przyznaje nagrody, w poszczególnych kategoriach, dla maszyn do pracy na wysokości, które uzna za najbardziej bezpieczne i innowacyjne.

2016
Nowy zakład Faraone w Hiszpanii, Sewilla.

2018
W niniejszym katalogu 2018 chcemy zaprezentować owoc pracy nadzwyczajnych ludzi, którzy każdego dnia z pasją, oddaniem i kompetencją wytwarzają rzeczy w najlepszy możliwy sposób.

Wszyscy jesteśmy przekonani, że każdą rzecz można udoskonalić i że jutrzejszy produkt będzie inny i lepszy od dzisiejszego, także dzięki waszym cennym radom.

Access Federation) and supports a widespread worldwide promotion of the safe and effective use of mobile air access means, as well as awarding each year, for the various relevant sectors, the machines for work at a height regarded as the safest and most innovative.

2016
New Faraone facility in Spain, in Seville.

2018
Faraone becomes an industry 4.0 by implementing a series of innovations including a laser-cutting machine, an automatic bending machine and the automated warehouse.

The 2018 catalogue aims at showing the results of the hard work of extraordinary people, who every day are committed to manufacturing our products in the best way possible, with passion, dedication and expertise.
We believe that anything can be improved and that future products will be different and better than the ones provided today, also thanks to your valuable advice.

EN 131-1 2015
EN 131-7
EN 131-2 2018
D.L. 81
tested
POLITECNICO DI MILANO
UNI EN 1004
SGS
TECNOS, S.A.
3

WARTOŚĆ BEZPIECZEŃSTWA.

THE VALUE OF SAFETY RESPONSIBILITY.

Grupa Faraone zna wartość bezpieczeństwa. Wszystkie produkty wytwarzane są zgodnie z normami EN oraz z Dekretem Ustawodawczym 81/08: drabiny i platformy są zgodne z normami EN131, EN131-7 i uzyskują certyfikat Politechniki Mediolańskiej a rusztowania uyskują certyfikat ISPESL [Wyższego Zakładu Prewencji i Bezpieczeństwa Pracy] i są w pełni zgodne normą UNI EN 1004. Platformy produkowane są zgodnie z normą EN 280 i uzyskują homologację od jednostek uprawnionych do wystawiania certyfikatów CE.
Grupa Faraone zna wartość bezpieczeństwa i dlatego idzie krok dalej. Grupa posiada 9 wyłącznych patentów, które zwiększają bezpieczeństwo produktów:

- **system kontroli CCS dla platform podnośnikowych;**
- **“Sicur Stop” przeznaczony dla drabin, platform;**
- **stopień o szerokości 30 cm;**
- **poręcz dla wielofunkcyjnych platform teleskopowych;**
- **system mocowania stopnia z technologią stosowaną w lotnictwie;**
- **elementy o wysokim stopniu elastyczności;**
- **wysokoprzyczepna podstawa stabilizująca;**
- **mocowanie szczebli za pomocą 16 nitów rozporowych na każdej stronie;**
- **specjalna procedura produkcji rusztowań aluminiowych.**

We at Faraone Group know the value of safety and standards regulations.
Every piece of equipment is manufactured in compliance with EN standards and Italian Legislative Decree 81/08: our ladders comply with standards EN131, EN131-7 and are approved by the Politecnico of Milan; our scaffold towers are approved by ISPESL (the Italian Institute for Prevention and job security) and comply with standard UNI EN 1004; our platforms comply with standard EN 280, are approved by competent bodies, and are provided with CE certification.

We at Faraone Group know the value of safety: that’s why we take a step further.
9 exclusive patents for the Group increase the product’s safety:

- CCS control system for aerial platforms;
- “Sicur Stop” specific for ladders;
- large 30 centimetre rung;
- safety armrest for multi-purpose telescopic ladders;
- rung fixing system with aviation technology;
- components with high elasticity;
- high grip stabilising base;
- ping ring fixing with 16 expansion points for each side;
- special construction procedure for the aluminium scaffold towers.

NOWE SYMBOLE I WIĘKSZE BEZPIECZEŃSTWO.

NEW SYMBOLS AND INCREASED SAFETY

KAŻDY PRODUKT JEST PROJEKTOWANY I WYKONANY TAK, ABY DAWAĆ WIĘKSZE BEZPIECZEŃSTWO NIŻ WYMAGAJĄ TEGO OBOWIĄZUJĄCE PRZEPISY.
NOWE SYMBOLE POMOGĄ ODNALEŹĆ ARTYKUŁ ODPOWIADAJĄCY WASZYM POTRZEBOM.

EVERY PRODUCT HAS BEEN DESIGNED AND MANUFACTURED TO INCREASE SAFETY IN COMPLIANCE WITH THE STANDARDS IN FORCE.
THE NEW SYMBOLS WILL HELP YOU IDENTIFY THE MOST SUITABLE PRODUCT ACCORDING TO YOUR REQUIREMENTS.

EN 131-7

UNI EN 131-7: NORMA EUROPEJSKA DOTYCZĄCA JEZDNYCH DRABIN Z PODESTEM.

UNI EN 131-7: EUROPEAN STANDARD FOR MOBILE LADDERS WITH PLATFORM.

TEKST STANOWI WYCIĄG Z OFICJALNEGO DOKUMENTU UNI NORMY EUROPEJSKIEJ WYDANIE: LIPIEC 2013.

Norma określa warunki i wskazuje ogólną charakterystykę projektową jezdnych drabin z podestem. Stosuję się ją do drabin jezdnych z jednym podestem roboczym o maksymalnej powierzchni 1 m² i maksymalnej wysokości 5 m, użytkowanych każdorazowo przez jedną osobę. Maksymalne obciążenie to 150 kg i jest to maksymalne łączne obciążenie: użytkownika, narzędzi, sprzętu i materiałów.

TEXT EXCERPT FROM THE UNI OFFICIAL DOCUMENT OF THE EUROPEAN STANDARD, EDITION JULY 2013

This European Standard defines terms and specifies the general design characteristics of mobile ladders with platform. It applies to mobile ladders with a working platform, with a maximum area of 1 m² and a maximum height of 5 m, to be used only by one person at a time. The maximum load is of 150 Kg, which includes a maximum combined load: user, tools, equipment, and materials.

A

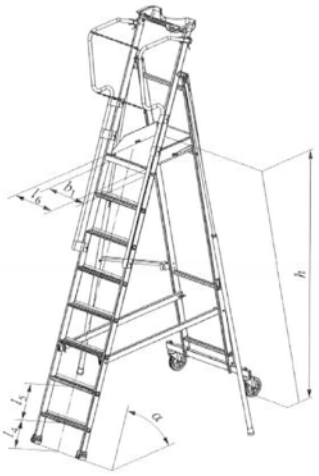

A .

Dokładne wymiary każdej części z maksymalnym uwzględnieniem powierzchni pracy, która jest całkowicie chroniona.

A .

Exact dimensioning of every part with the utmost attention of the totally protected work area.

B

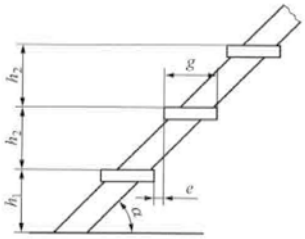

B .

Parametry określone tak, aby ustalić kąt nachylenia, stopień i rozstaw.

B .

Parameters defined to establish inclination, rung, and pitch.

C

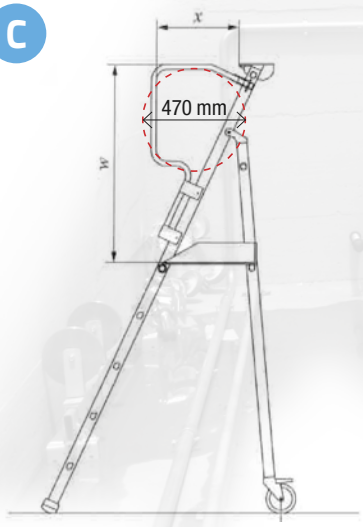

C .

Barierki o dokładnych wymiarach, które uniemożliwiają przejście z boku kuli o średnicy 470 mm.

C .

Rails with exact dimensioning, which does not allow a ball with a diameter of 470 mm to pass sideways.

D

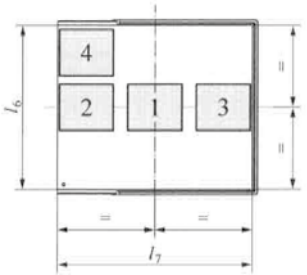

D .
Testy obciążeniowe podestu roboczego przeprowadzane z obciążeniem około 260 kg.

D .
Load tests on the working platform are performed with about 260 Kg.

E

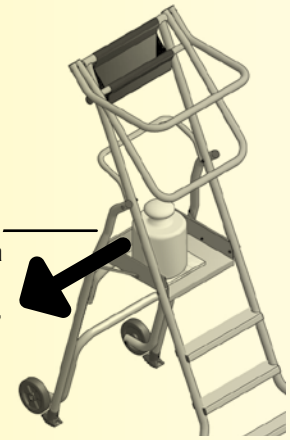

30 Kg
Norma Europea
European standard
UNI EN 131-7

E .
NAJWAŻNIEJSZY TEST:
Test przewrócenia przeprowadzany jest przy obciążeniu około 30 kg poprzez popchnięcie z boku.
Test przeprowadza się z każdej strony.

POZOSTAŁE TESTY I PRÓBY WYMIAROWE SPRAWIAJĄ, ŻE DRABINY ZGODNE Z NORMĄ N 131-7 SĄ NA PRAWDĘ UNIKATOWE I ZAPEWNIAJĄ BEZPIECZEŃSTWO W PROMIENIU 360°.

E .
THE MOST IMPORTANT TEST:
The tilting test is conducted by applying a 30 Kg lateral thrust.
The test is conducted on each side.

OTHER TESTS AND DIMENSIONAL TESTS MAKE THE LADDERS (COMPLIANT WITH STANDARD EN 131-7)
100% SAFE.

NEW >

NOWA NORMA > UNI EN 131-1:2018

Warunki, rodzaje, wymiary funkcjonalne / Terms, types, operating dimensions.

EU
EN 131-1 2018

Od 1 stycznia 2018 r. zaktualizowana norma wprowadza dla drabin dłuższych niż 3 m obowiązek wyposażenia ich w BELKĘ STABILIZUJĄCĄ STANOWIĄCĄ PODSTAWĘ PODPARCIA, do szerokości 1,2 m.
W przypadku drabin przekształcalnych drugi i trzeci element (jeśli przekracza długość 3 m) nie może już być wysuwany z podstawy i wykorzystywany jako pojedynczy element.

The standard has been updated on 1 JANUARY 2018 and introduced the obligation for ladders more than 3 metres high to use the STABILISING BAR AS A SUPPORT BASE, up to a max. width of 1.2m.
In transformable ladders, the 2nd and 3rd component (if longer than 3 metres), can no longer be removed from the base to be used as a single component.

CO SIĘ ZMIENIA / WHAT CHANGES		**> 31.12.2017**	**> 01.01.2018**
DRABINA 2/3 ELEMENTOWA DOUBLE AND TRIPLE LADDERS	modele / model **150.2** **150.3** **AK**		**szersze belki stabilizujące /** larger stabilising bars
DRABINA WIELOFUNKCYJNA MULTI-PURPOSE	modele / model **3CM** **TELES TT** **SUPER TELES** **TELES**	**drabina może być przystawna** **the ladder can be parallel**	**wprowadzenie belek stabilizujących /** introduction of stabilising bars or stabilisers
DRABINA POJEDYNCZE SINGLE	modele / model **SELLA** **SAS** **150.1**	**drabina może być przystawna** **the ladder can be parallel**	**wprowadzenie belek stabilizujących lub stabilizatorów przy wysokości powyżej 3 m /** introduction of stabilising bars for heights greater than 3 m
DRABINA ROZSTAWNA ROFESJONALNA I DO UŻYTKU DOMOWEGO PROFESSIONAL DOUBLE-SIDED STEP and DOMESTIC	modele / model **DOMUS** **LADY** **ND**		

100%
BEZPIECZEŃSTWO/
PROTECT
SPECJALNY TEST
WYTRZYMAŁOŚCI
SPECIAL
RESISTANCE
TEST

NOWA NORMA EN 131-2 2018: OD ZAWSZE GOTOWI

NEW EN 131 2018: ALWAYS READY.

EN 131-2 2018

UNI EN 131-2:2018

Wymagania, testy, oznakowanie / Requirements, tests, marking

Norma wprowadza nowe testy: test wytrzymałości materiałów na skręcanie, na zmęczenie, na poślizg. Została wprowadzona także nowa klasyfikacja drabin wg obciążeń i czasu ich trwania:

- UŻYTEK DOMOWY (albo prywatny lub nie profesjonalny), obciążenia do 2250 N / 1 min, testy dynamiczne dla **10.000 cykli;**
- UŻYTEK PROFESJONALNY, obciążenia do 2700 N/ 1 min., testy dynamiczne do **50.000 cykli**

The standard introduces new tests: resistance of materials, torsion, duration to fatigue, resistance to slipping.
A new ladder classification based on the loads and their duration has also been introduced:

- **DOMESTIC USE** (or private or non professional) for loads up to 2250 N / 1 min. and dynamic tests for **10,000 cycles**;
- **PROFESSIONAL USE** for loads up to 2700 N / 1 min. and dynamic tests for **50,000 cycles**.

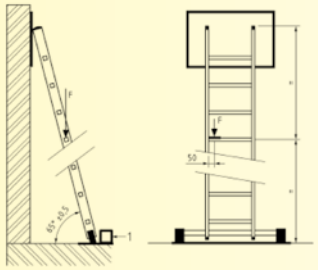

a) Strength test for leaning ladder

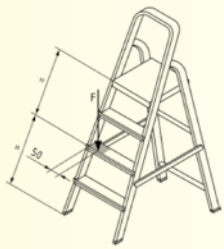

b) Strength test for standing ladder with platform

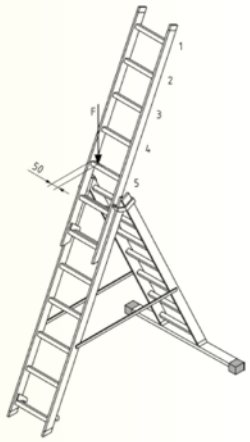

TEST WYTRZYMAŁOŚCI (5.2)
RESISTANCE TEST (5.2)

Należy go przeprowadzić na wszystkich drabinach (przystawnych, rozstawnych i przekształconych).

To be carried out on all ladders (leaning, double and transformable).

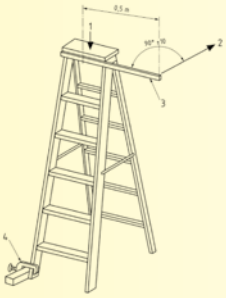

a) Torsion test for standing step ladders

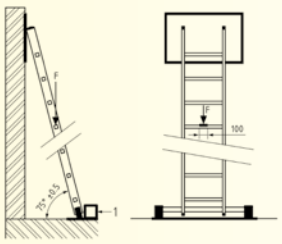

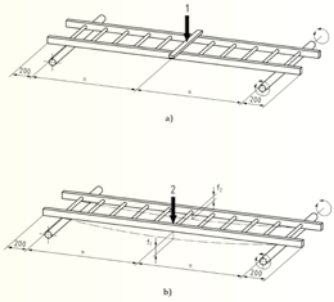

TEST SKRĘCANIA 1 (5.15)
Ciężar 736N zostaje położony na ajwyższym stopniu lub na platformie. Jednocześnie ciężar 137N zostaje umieszczony w zwisie w odległości 50 cm od środka drabiny.

TORSION TEST 1 (5.15)
A 736N load is applied on the top step or on the platform.
At the same time a load of 137N is applied, cantilevered at 50 cm from the centre of the ladder.

TEST POŚLIZGU (5.18)
Należy go przeprowadzić na drabinach przystawnych i przekształcanych (w pozycji przystawnej). Sprawdza wytrzymałość gumowych stóp na poślizg.

SLIDING TEST (5.18)
To be performed on leaning and transformable ladders (in a leaning position). Check the sliding resistance of the rubber feet.

TEST SKRĘCENIA 2 (5.21)
Należy go przeprowadzić na drabinach przystawnych i przekształcanych (w pozycji przystawnej).

TORSION TEST 2 (5.21)
To be performed on leaning and transformable ladders (in a leaning position).

TEST WYTRZYMAŁOŚCI NA ZMĘCZENIE

Fatigue resistance test

(5.17) CZAS TRWANIA TESTU / DURATION TEST

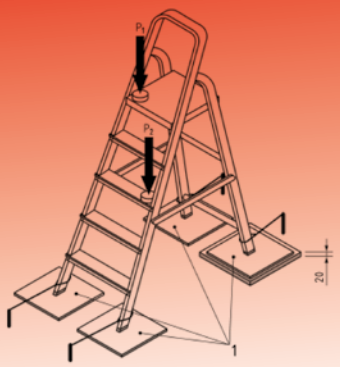

.Użytek domowy 2250N / 10.000 cykli	.Użytek profesjonalny 2700N / 50.000 cykli	.Domestic use 2250N / 10.000 cycles	.Profeslonal use 2700N / 50.000 cycles

10.000
wytrzymałość/ cycles
EN 131-2: 2018
UŻYTEK DOMOWY
DOMESTIC USE

50.000
wytrzymałość/ cycles
EN 131-2: 2018
UŻYTEK PROFESJONALNY
PROFESSIONAL USE

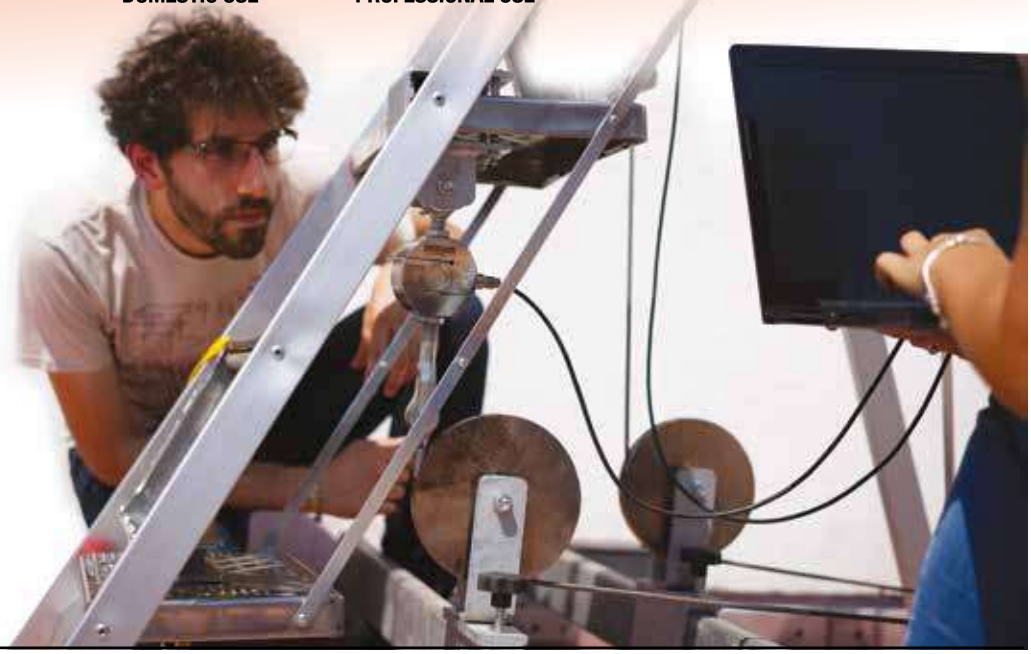

UNI EN 131-3:2018

Oznakowanie i instrukcja użytkowania / Marking and user instructions

Norma dostarcza porad dotyczących bezpiecznego użytkowania drabin wymienionych w celach oraz w zakresie zastosowania normy UNI EN-131-1, zgodnych z wymogami norm UNI EN 131-1, UNI EN 131-2, UNI EN-131-4 dla drabin przekształcalnych wielopozycyjnych z zawiasami, UNI EN 131-6 dla drabin teleskopowych oraz UNI EN 131-7 dla drabin ruchomych z platformą.

The standard provides advice on the safe use of ladders covered by the purpose and field of application of UNI EN 131-1 and compliant with the requirements of UNI EN 131-1, UNI EN 131-2, UNI EN 131-4 with regards to multi-position transformable ladders with hinges, of UNI EN 131-6 for telescopic ladders and of UNI EN 131-7 for mobile ladders with a platform.

> odwiedź stronę / visit the site
www.elevah.com

ROSNĄCA WARTOŚĆ PLATFORM ELEVAH

ELEVAH, THE VALUE OF AUTOMATIC LADDERS

Misją Grupy Faraone zawsze było to, by sprostać oczekiwaniom klientów. Platformy elektryczne Elevah są tego dowodem. Większe bezpieczeństwo czynne, kompaktowość i zwrotność aluminiowej konstrukcji, komfort i lekkość, ułatwione opuszczanie i podnoszenie dzięki wejściu do kosza typu „skrzydła mewy". W ten sposób misja ewoluuje, a wartość platform Elevah rośnie.

Faraone Group's mission has always been to meet the expectations of its customers, as proven by its aerial platforms and Elevah forklifts.
Greater safety, compactness and manoeuvrability of the aluminium structure, maximum comfort, with easy lowering and ascent from the opening of the basket and adjustable height to allow the operator to carry out the activity while remaining in an ergonomic position.
This way, our mission evolves and the value of Elevah ladders is 'elevated'.

100% MADE IN ITALY

4

BEZPIECZEŃSTWO: WARTOŚĆ TWORZONA POD WYMIAR . SAFETY. A CUSTOMISED VALUE

Faraone
IDROJET

KONSTRUKCJA SPECJALNA. ROZWIĄZANIE, KTÓREGO NIE BYŁO, TERAZ JEST.

5

SPECIAL PROCESSING. THE SOLUTION YOU WERE LOOKING FOR.

Przy pracach w szczególnie trudnych, niewygodnych warunkach, na bardzo dużych powierzchniach lub w dużych kubaturach, często wydaje się, że nie ma ekonomicznie korzystnego rozwiązania, pozwalającego na oszczędzenie czasu i środków. W rzeczywistości istnieje specjalna obróbka drabin i platform Faraone: a zatem całkowicie spersonalizowane rozwiązanie, którego nie było. Teraz jest.

Often, working under difficult and uncomfortable conditions on large surfaces or on surfaces with extended volumes precludes cost-effective solutions that allow you to save time and resources. However, Faraone ladders and platforms undergo special processing to provide you with the solution you were looking for.

MOD.

SCALA SYSTEM

Składany system aluminiowych platform i pomostów przeznaczony dla przemysłu i do magazynów.
Platform modular system and aluminium gangways for industries and warehouses.

100% MADE IN ITALY | GRADO DI SICUREZZA / DEGREE OF SAFETY ★★★★★ A | MAX KG 150 | EU EN 131-7 | EU EN 14122 | I D.L. 81

KAŻDE ROZWIĄZANIE JEST ZGODNE Z
EVERY SOLUTION COMPLIES WITH

> EN131.7
> EN14122
> DL 81

MOD. PRAWIDŁOWE NACHYLENIE
THE CORRECT INCLINATION

Każde rozwiązanie jest zgodne z normą EN 131-7 i Włoskim Dekretem Ustawodawczym nr 81/08: nachylenia dla różnych potrzeb.

Every solution complies with EN131.7 and Italian Legislative Decree n. 81/08: inclinations for every requirement.

45°

NACHYLENIE 45°; STOPIEŃ ANTYPOŚLIZGOWY 25 CM O SZEROKOŚCI 60 CM, 80 CM I 100 CM; ROZSTAW 120 MM.

45 ° INCLINATION; 25 CM ANTI-SLIP RUNG, WITH A WIDTH OF 60, 80, AND 100; MM 120 PITCH.

Daje maksymalny komfort wchodzenia. Zalecany jest do wszystkich platform i do wszystkich wysokości. Należy zwracać uwagę na gabaryty platformy.

It allows maximum comfort and it is recommended for all ladders and heights. Pay attention to the size of the ladder.

50°

NACHYLENIE 50°; STOPIEŃ ANTYPOŚLIZGOWY 18 CM O SZEROKOŚCI 60 CM I 80 CM; ROZSTAW 220 MM

50 ° INCLINATION; 18 CM ANTI-SLIP RUNG, WITH A WIDTH OF 60 AND 80 CM; 220 MM PITCH.

Umożliwia akceptowalne gabaryty platformy, dobry komfort wchodzenia i wygodne schodzenie. Zalecany jest do wszystkich platform i do wszystkich wysokości.

It allows the ladder to have an acceptable size and you to step up and down the ladder easily. Recommended for all ladders and heights.

60°

NACHYLENIE 60°; STOPIEŃ ANTYPOŚLIZGOWY 15 CM O SZEROKOŚCI 60 CM ROZSTAW 241 MM.

60 ° INCLINATION; 15 CM ANTI-SLIP RUNG, WITH A WIDTH OF 60 AND 80 CM; 241 MM PITCH.

Umożliwia ograniczenie gabarytów platformy i w miarę dobry komfort wchodzenia. Zalecany do platform o niewielkiej wysokości, około 150 cm, albo w niewielkich przestrzeniach, które nie pozwalają na użycie platformy o większym nachyleniu.

It allows the ladder to have reduced size and you to step up the ladder easily. It is recommended for ladders with reduced height (about 150 cm) or in the event the space available does not allow greater inclinations.

MOD.

SICUR-STOP

Zestaw zabezpieczeń przeznaczony do podnoszenia/opuszczania platformy.
Safety kit to lift/lower the ladder.

Zestaw zabezpieczeń SICUR-STOP umożliwia przesuwanie platform na 4 kółkach z ciężarem powyżej 20 kg i maksymalnie 100 Kg. Drążek zabezpieczający uniemożliwia wejście, kiedy platforma stoi na kółkach i zwalnia dostęp.

The SICUR-STOP safety kit allows you to move ladders weighing between 20 Kg and 100 Kg on 4 wheels.
The anti-intrusion bar prevents access when the ladder rests on wheels and it clears the passage in stop position.

JAK TO DZIAŁA / HOW IT WORKS.

01

Przesuwanie platformy jest bezpieczne i wygodne także dzięki drążkowi abezpieczającemu, który uniemożliwia wejście.

The ladder can be moved safely and comfortably also thanks to the anti-intrusion bar, which prevents access.

02

Po podniesieniu drążka można wejść na platformę i pracować w pełni bezpiecznie.

Once the anti-intrusion bar is lifted, you can access the ladder and work safely.

NOWY KONFIGURATOR SYSTEMU SCALA SYSTEM
NEW CONFIGURATOR FOR SCALA SYSTEM

w 6 krokach skonfigurujesz Scala System wg swoich potrzeb.
configure Scala System based on your needs in just 6 steps.

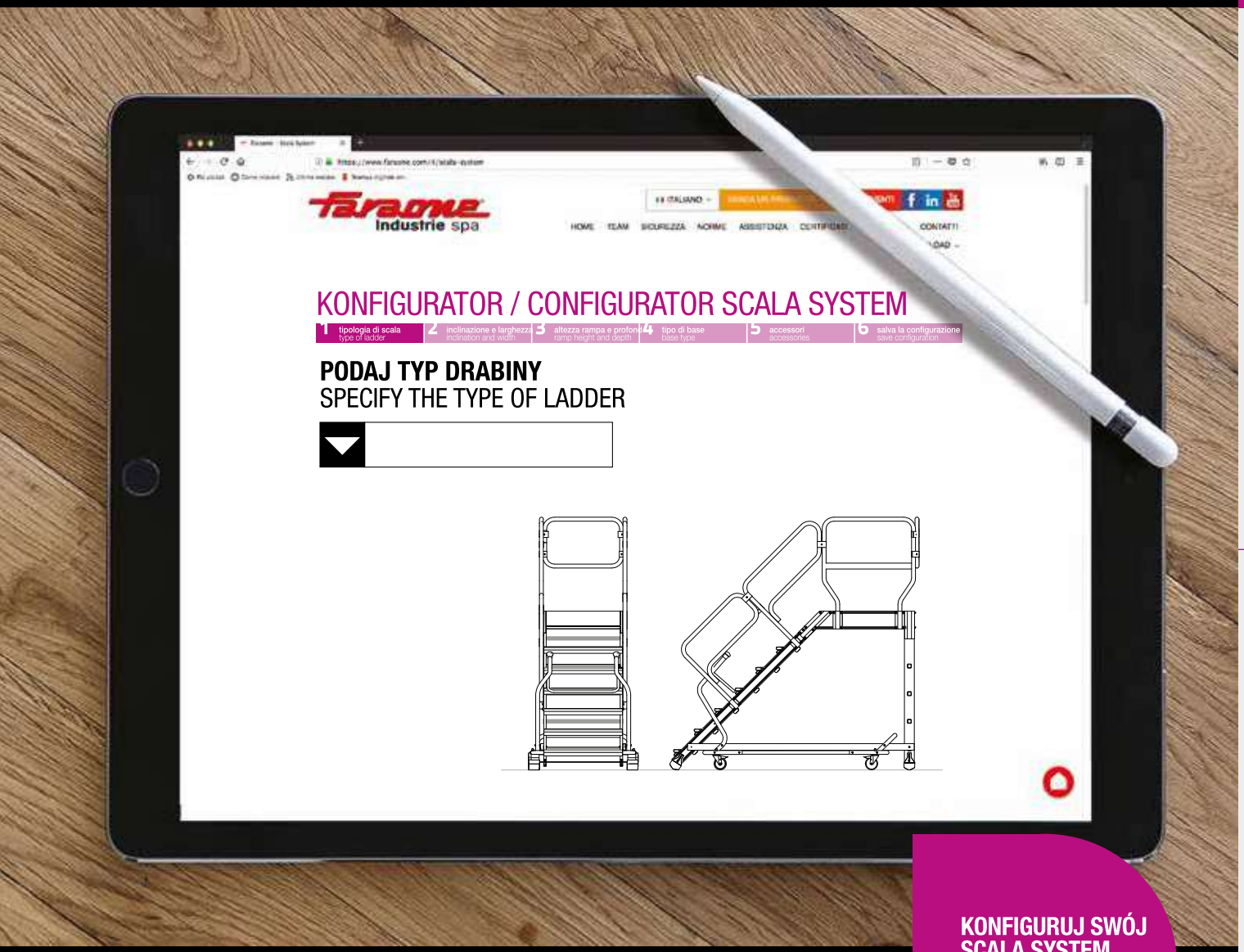

WSZYSTKIE MODELE SĄ DOSTĘPNE NA KONFIGURATORZE, ZNAJDZIESZ JE ZAZNACZONE W KATALOGU ALL MODELS AVAILABLE ON THE CONFIGURATOR CAN BE FOUND IN THE CATALOGUE >

KONFIGURUJ SWÓJ SCALA SYSTEM
CONFIGURE YOUR SCALA SYSTEM, GO TO THE www.faraone.pl.

SCALA SYSTEM WERTYKALNY
VERTICAL SCALA SYSTEM

certificate

MOD.

SCALA SYSTEM SY45

45°

GRADO DI SICUREZZA DEGREE OF SAFETY A

H. MAX LAVORO WORKING HEIGHT 4,3 MT

MAX KG 150

EU EN 131-7

tested POLITECNICO DI MILANO

Stopień o szerokości 24 cm umożliwiający bezpieczne wchodzenie.
24 cm steps ensuring safe climbing.

ZDEJMOWANE BARIERKI z trzech stron.
REMOVABLE REAR RAILING.
To remove the sides, the appropriate PAS optional kit is required.

KONFIGURUJ SWÓJ SCALA SYSTEM
CONFIGURE YOUR SCALA SYSTEM, GO TO THE www.faraone.pl

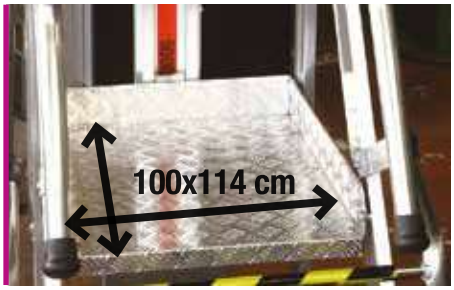

Bezpieczny podest roboczy.
Safe working platform.

OBRAZY SĄ DOSTARCZANE TYLKO DO CELÓW ILUSTRACJI I NIE STANOWIĄ ELEMENTU UMOWY.
THE IMAGES ARE PROVIDED ONLY FOR ILLUSTRATION PURPOSE AND DO NOT CONSTITUTE A CONTRACTUAL ELEMENT.

Zgodny z normami EN 131.7 i EN 14122. Niektóre konfiguracje systemu Scala, nawet jeśli przekraczają testy stabilności wymagane przez normy europejskie EN 131.7 i EN 14122 mogą nie spełniać tych norm pod względem wymiarów lub aspektów technicznych."
"Compliant with EN 131.7 and EN 14122 Standards. Some Scala System configurations, even if exceeding the stability tests required by European standards EN 131.7 and EN 14122 may not comply with these standards in terms of dimensional or technical aspects."

MOD. SCALA SYSTEM SY50

50°

GRADO DI SICUREZZA / DEGREE OF SAFETY: A

H. MAX LAVORO / WORKING HEIGHT: 4,53 MT

MAX KG 150

EU EN 131-7

SZEROKOŚĆ 80 CM
WIDTH 80 CM

KONFIGURUJ SWÓJ SCALA SYSTEM
CONFIGURE YOUR SCALA SYSTEM, GO TO THE www.faraone.pl

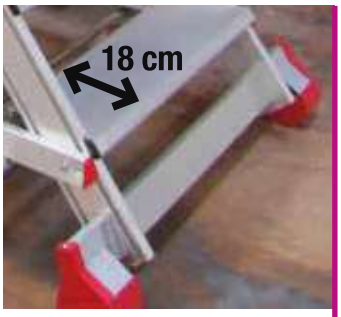

Stopień o szerokości 18 cm umożliwiający bezpieczne wchodzenie.
18 cm steps ensuring safe climbing.

ZDEJMOWANE BARIERKI z trzech stron. Aby usunąć boki, wymagany jest odpowiedni zestaw PAS.
REMOVABLE REAR RAILING.
To remove the sides, the appropriate PAS optional kit is required.

MOD. SCALA SYSTEM SY60

60°

GRADO DI SICUREZZA / DEGREE OF SAFETY: A

H. MAX LAVORO / WORKING HEIGHT: 4,7 MT

MAX KG 150

EU EN 131-7

SZEROKOŚĆ 60 CM
WIDTH 60 CM

KONFIGURUJ SWÓJ SCALA SYSTEM
CONFIGURE YOUR SCALA SYSTEM, GO TO THE www.faraone.pl

Stopień o szerokości 15cm umożliwiający bezpieczne wchodzenie.
15 cm steps ensuring safe climbing.

NORMA EN 131.7 w przypadku zastosowania balastu.
STANDARD EN 131.7 with ballast application.

ZDEJMOWANE BARIERKI z trzech stron. Aby usunąć boki, wymagany jest odpowiedni zestaw PAS.
REMOVABLE REAR RAILING.
To remove the sides, the appropriate PAS optional kit is required.

SCALA SYSTEM PRZYKŁADY REALIZACJI
INSTALATION EXAMPLES

Platforma pomostowa Scala System/ scala system crossover platform.

MOD.

SCALA SYSTEM SP45

45°

certificate

GRADO DI SICUREZZA DEGREE OF SAFETY ★★★★★ A

H. MAX LAVORO WORKING HEIGHT 4,9 MT

MAX KG 150

EU EN 131-7

Platforma pomostowa o nachyleniu 45⁰ i szerokości 60/80/100/120 cm.
Crossover platform 45⁰, width 60/80/100/120 cm.

SCALA SYSTEM KONFIGURATOR

KONFIGURUJ SWÓJ SCALA SYSTEM.
CONFIGURE YOUR SCALA SYSTEM, GO TO THE www.faraone.pl

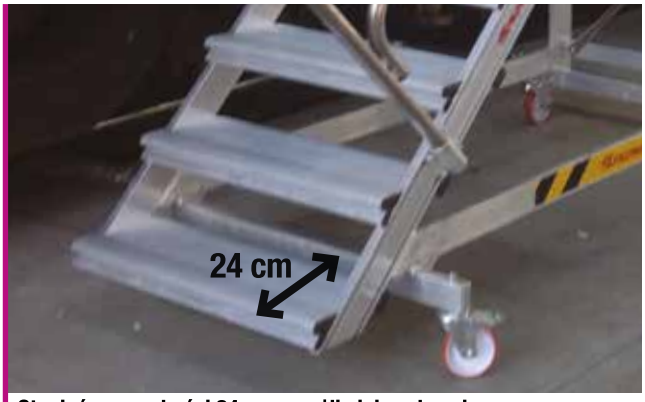

Stopień o szerokości 24 cm umożliwiający bezpieczne wchodzenie.
24 cm steps ensuring safe climbing.

OBRAZY SĄ DOSTARCZANE TYLKO DO CELÓW ILUSTRACJI I NIE STANOWIĄ ELEMENTU UMOWY.
THE IMAGES ARE PROVIDED ONLY FOR ILLUSTRATION PURPOSE AND DO NOT CONSTITUTE A CONTRACTUAL ELEMENT.

Zgodny z normami EN 131.7 i EN 14122. Niektóre konfiguracje systemu Scala, nawet jeśli przekraczają testy stabilności wymagane przez normy europejskie EN 131.7 i EN 14122 mogą nie spełniać tych norm pod względem wymiarów lub aspektów technicznych."
"Compliant with EN 131.7 and EN 14122 Standards. Some Scala System configurations, even if exceeding the stability tests required by European standards EN 131.7 and EN 14122 may not comply with these standards in terms of dimensional or technical aspects."

MOD. SCALA SYSTEM SP50

50°

GRADO DI SICUREZZA / DEGREE OF SAFETY ★★★★★ A

H. MAX LAVORO / WORKING HEIGHT 4,7 MT

MAX KG 150

EU EN 131-7

KONFIGURATOR SCALA SYSTEM SKONFIGURUJ WG SWOICH POTRZEB SCALA SYSTEM, CONFIGURE YOUR SCALA SYSTEM, GO TO THE www.faraone.pl.

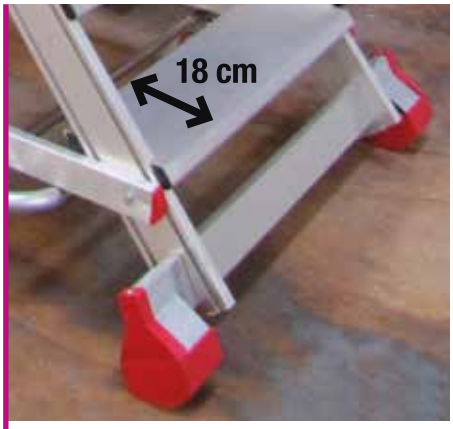

Stopień o szerokości 18 cm umożliwiający bezpieczne wchodzenie.
18 cm steps ensuring safe climbing.

MOD. SCALA SYSTEM SP60

60°

GRADO DI SICUREZZA / DEGREE OF SAFETY ★★★★★ A

H. MAX LAVORO / WORKING HEIGHT 4,9 MT

MAX KG 150

EU EN 131-7

KONFIGURATOR SCALA SYSTEM SKONFIGURUJ WG SWOICH POTRZEB SCALA SYSTEM, CONFIGURE YOUR SCALA SYSTEM, GO TO THE www.faraone.pl.

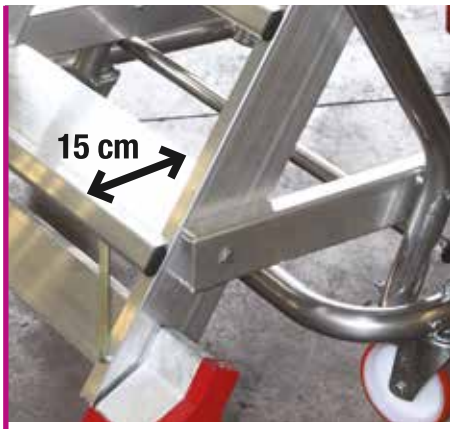

Stopień o szerokości 15 cm umożliwiający bezpieczne wchodzenie.
15 cm steps ensuring safe climbing.

SCALA SYSTEM PRZYSTAWNE
LEANING SCALA SYSTEM

Platforma z podestem lub bez / Platform with or without stair-head

certificate

MOD. SCALA SYSTEM SG45

45°

GRADO DI SICUREZZA / DEGREE OF SAFETY ★★★★★ A

H. MAX LAVORO / WORKING HEIGHT 4,1 MT

MAX KG 150

EU EN 131-7

SZEROKOŚĆ 80/100/120 CM
WIDTH 80 / 100 / 120 CM

SCALA SYSTEM KONFIGURATOR
KONFIGURUJ SWÓJ SCALA SYSTEM.
CONFIGURE YOUR SCALA SYSTEM, GO TO THE www.faraone.pl.

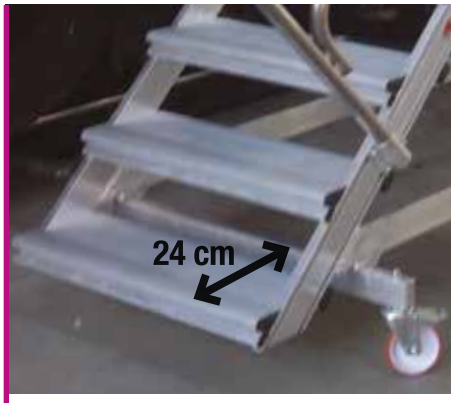

Stopień o szerokości 24 cm umożliwiający bezpieczne wchodzenie.
24 cm steps ensuring safe climbing.

Zdejmowane barierki boczne.
Removable side rails.

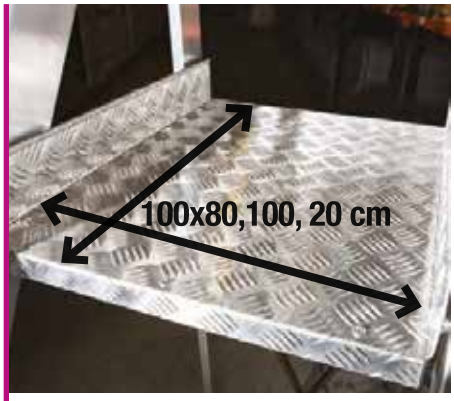

Bezpieczny aluminiowy podest roboczy z powierzchnią antypoślizgową.
Safe aluminium work platform with anti-slip surface.

OBRAZY SĄ DOSTARCZANE TYLKO DO CELÓW ILUSTRACJI I NIE STANOWIĄ ELEMENTU UMOWY.
THE IMAGES ARE PROVIDED ONLY FOR ILLUSTRATION PURPOSE AND DO NOT CONSTITUTE A CONTRACTUAL ELEMENT.

Zgodny z normami EN 131.7 i EN 14122. Niektóre konfiguracje systemu Scala, nawet jeśli przekraczają testy stabilności wymagane przez normy europejskie EN 131.7 i EN 14122 mogą nie spełniać tych norm pod względem wymiarów lub aspektów technicznych."
"Compliant with EN 131.7 and EN 14122 Standards. Some Scala System configurations, even if exceeding the stability tests required by European standards EN 131.7 and EN 14122 may not comply with these standards in terms of dimensional or technical aspects."

MOD. SCALA SYSTEM SG50

50°

GRADO DI SICUREZZA / DEGREE OF SAFETY: A

H. MAX LAVORO / WORKING HEIGHT: 3,6 MT

MAX KG 150

EN 131-7

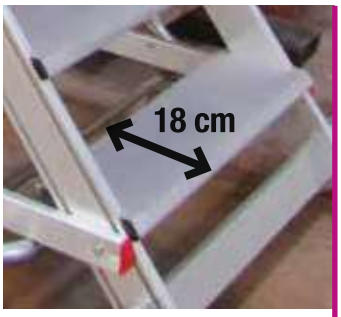

Stopień o szerokości 18 cm umożliwiający bezpieczne wchodzenie.
18 cm steps ensuring safe climbing.

Zdejmowane barierki boczne.
Removable side rails.

MOD. SCALA SYSTEM SG60

60°

GRADO DI SICUREZZA / DEGREE OF SAFETY: A

H. MAX LAVORO / WORKING HEIGHT: 2,9 MT

MAX KG 150

EN 131-7

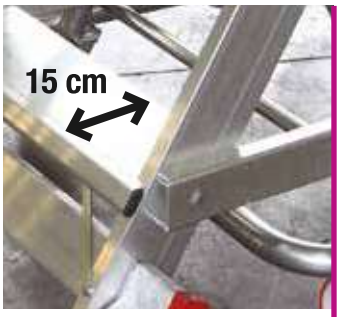

Stopień o szerokości 15 cm umożliwiający bezpieczne wchodzenie.
15 cm steps ensuring safe climbing.

Zdejmowane barierki boczne.
Removable side rails.

MOD. SCALA SYSTEM

Przykłady realizacji.
Installation examples.

GRADO DI SICUREZZA / DEGREE OF SAFETY ★★★★★ A | MAX KG 150 | EU EN 131-7 | EU EN 14122 | I D.L. 81

certificate

32.5

OBRAZY SĄ DOSTARCZANE TYLKO DO CELÓW ILUSTRACJI I NIE STANOWIĄ ELEMENTU UMOWY.
THE IMAGES ARE PROVIDED ONLY FOR ILLUSTRATION PURPOSE AND DO NOT CONSTITUTE A CONTRACTUAL ELEMENT.

Zgodny z normami EN 131.7 i EN 14122. Niektóre konfiguracje systemu Scala, nawet jeśli przekraczają testy stabilności wymagane przez normy europejskie EN 131.7 i EN 14122 mogą nie spełniać tych norm pod względem wymiarów lub aspektów technicznych."
"Compliant with EN 131.7 and EN 14122 Standards. Some Scala System configurations, even if exceeding the stability tests required by European standards EN 131.7 and EN 14122 may not comply with these standards in terms of dimensional or technical aspects."

SCALA SYSTEM KONFIGURATOR
KONFIGURUJ SWÓJ SCALA SYSTEM.
CONFIGURE YOUR SCALA SYSTEM, GO TO THE Www.faraone.pl.

MOD. SCALA SYSTEM

Przykłady realizcji
Installation examples.

GRADO DI SICUREZZA DEGREE OF SAFETY A ★★★★★ | MAX KG 150 | EU EN 131-7 | EU EN 14122 | I D.L. 81

certificate

10.43.18

60°
Faraone
11.43.18

12.43.18
45°

13.43.18
50°

MOD.

SCALA SYSTEM SB60

Produkty specjalne do prac konserwacyjnych dla przemysłu
Special equipment for maintenance operations in areas with hindrances.

GRADO DI SICUREZZA DEGREE OF SAFETY ★★★★★ A | MAX KG 150 | EU EN 131-7 | EU EN 14122 | I D.L. 81

certificate

WYKONANE POD WYMIAR. GWARANTOWANE PONAD 40 LETNIM DOŚWIADCZENIEM.
CUSTOMISED PROJECTS GUARANTEED BY OVER 40 YEARS OF EXPERIENCE.

SCALA SYSTEM KONFIGURATOR
KONFIGURUJ SWÓJ SCALA SYSTEM.
CONFIGURE YOUR SCALA SYSTEM, GO TO THE www.faraone.pl

Zgodny z normami EN 131.7 i EN 14122. Niektóre konfiguracje systemu Scala, nawet jeśli przekraczają testy stabilności wymagane przez normy europejskie EN 131.7 i EN 14122 mogą nie spełniać tych norm pod względem wymiarów lub aspektów technicznych."
"Compliant with EN 131.7 and EN 14122 Standards. Some Scala System configurations, even if exceeding the stability tests required by European standards EN 131.7 and EN 14122 may not comply with these standards in terms of dimensional or technical aspects."

19.45.18

20.45.18

21.45.18

22.45.18

SCALA SYSTEM KONFIGURATOR
www.faraone.pl
KONFIGURUJ SWÓJ SCALA SYSTEM.
CONFIGURE YOUR SCALA SYSTEM, GO TO THE www.faraone.pl

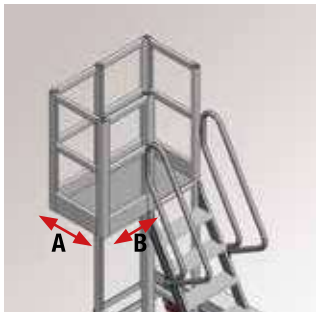

Zwis boczny dla podestu SCALA SYSTEM
Side overhang for Scala System

ARTYKUŁ ITEM	A* cm	B* cm	H MIN. cm
SB1	150	60	100
SB2	250	80	140
SB3	150	100	160

*** Do /** Until

Applicable with 4 wheels with brake.

Zestaw 4 potrójnych kół o szerokim bieżniku
4 triple wheels kit for large tread

ARTYKUŁ ITEM	
RCF	

Ma zastosowanie z 4 kołami z hamulcem.

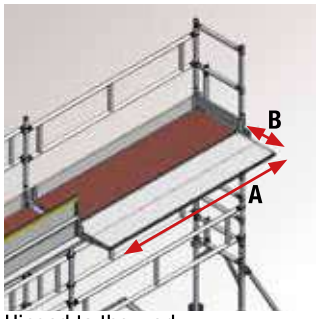

Hinged to the work platform.

Podest ze zwisem bocznym podpieranym
Leaning side cantilever deck

ARTYKUŁ ITEM	A* cm	B* cm
PLS1	250	60
PLS2	300	90

Zawiasowywany na platformę roboczą.

Zamknięcie wejścia na podest
Closure for deck access

ARTYKUŁ ITEM	SZEROKOŚĆ WIDTH
BAR.60	60 cm
BAR.80	80 cm
BAR.100	100 cm
BAR.120	120 cm

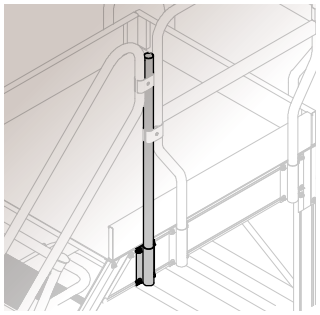

Podpórka poręczy zdejmowanej barierki
Handrail base for removable railing.

ARTYKUŁ ITEM	
PAS 60	
PAS 50	
PAS 45	

Jednoskrzydłowe drzwi do podestu
Access closure to a one-door deck

ARTYKUŁ ITEM	SZEROKOŚĆ WIDTH
CCA1.60	60 cm
CCA1.80	80 cm
CCA1.100	100 cm
CCA1.120	120 cm

Ideal to anchor the platform to the wall or base.

4 płytki do mocowania do podłoża
4 plates for floor fixing

ARTYKUŁ ITEM	
PFB	

Idealne do zakotwienia podestu do ściany lub do podstawy.

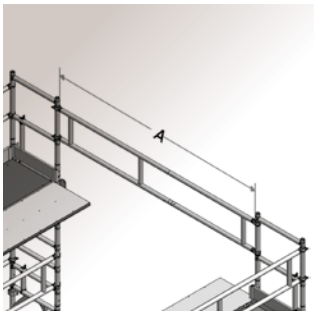

Poręcz teleskopowa
Telescopic handrail

ARTYKUŁ ITEM	A CM
PT 245	245 < 345
PT 300	300 < 400

Required to level or adjust the height of the ladder by 20 cm.

4 śruby do stabilizowania podstawy
4 large screws for base levelling

ARTYKUŁ ITEM	
PRA	

Wymagane do wyrównania lub dostosowania wysokości drabiny o 20 cm.

Belka wzmacniająca podstawę
Base fixing bar

ARTYKUŁ ITEM	
BFA	

4 koła pneumatyczne Ø 200 (2 stałe + 2 obrotowe) + 4 stopki regulacyjne i hamulec
4 Ø 200 pneumatic wheels (2 fixed + 2 pivoting) + 4 adjustment feet and brake

ARTYKUŁ ITEM	
RPN	

*** Do/** Until

Hinged to the work platform.

Dwuskrzydłowe drzwi do podestu otwierane do środka (wejściowe)
Access closure to a two-door deck

ARTYKUŁ ITEM	
CCA2.80	
CCA2.100	
CCA2.120	

Zamocowane do platfformy roboczej za pomocą zawiasów.

For minimum 200 cm length decks.

Drzwiczki wyjściowe na podest dwuskrzydłowe otwierane na zewnątrz.
Closure for landing at the two-door deck

ARTYKUŁ ITEM	
CCA2.80	
CCA2.100	
CCA2.120	

Do podestów o minimalnej długości 200 cm.

Stopień i podest roboczy z kratki antypoślizgowy, perforowany aluminiowy
Working stage and platform with non-slip grating, perforated aluminum.

ARTYKUŁ ITEM	
GRIL	

Stopień i podest roboczy antypoślizgowy z kratki stalowej
Non-slip step and working platform made of steel grille

ARTYKUŁ ITEM	
GRIL.P	

Element opcjonalny do podestów pomostowych z wyjściem bocznym
Crossover ladder with side exit

ARTYKUŁ ITEM	
SPUL	

Na stałej podstawie z płytą.
On fixed base with plate.

Drzwiczki boczne z odwróconą burtą
Side opening with reverse skirting

ARTYKUŁ ITEM	
ALB	

Zestaw 4 kół z regulacją wysokości
4 height adjustable wheels with brake kit

ARTICOLO ITEM	
PRA.R	

Only usable with the 4 wheels with brake base (code RCF)

Napęd do podnośnika towarowego
Motorised accessory for material lifting

ARTYKUŁ ITEM	MAX H. cm.
S.PICK 1	150
S.PICK 2	250
S.PICK 3	350

Przeznaczony tylko do podstawy z 4 kołami z hamulcem (kod RCF).

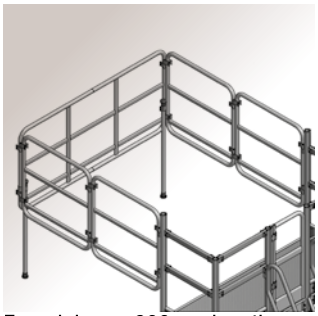

For minimum 200 cm length decks.

Barierka w kształcie pantografu
Pantograph railing

ARTYKUŁ ITEM	
PP	

Do podestów o minimalnej długości 200 cm.

MALOWANIE BARIEREK RAL
RAL PAINTING OF RAILING

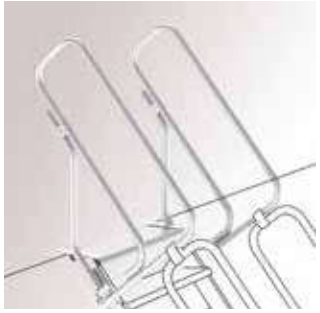

Required to level or adjust the height of the ladder by 20 cm.

Poręcz z płytą końcową do schodów przystawnych
Landing armrest with plate for leaning ladders

ARTYKUŁ ITEM	KĄT NACHYLENIA INCLINATION
SB60°	60°
SB50°	50°
SB45°	45°

**Potrzebny do poziomowania lub regu-
lowania wysokości drabiny o 20 cm.**

Required for ladders with weight exceeding 100 Kg.

4 koła z hamulcem
4 wheels with brake

ARTYKUŁ ITEM	
RCF	

Potrzebny do drabin o ciężarze powyżej 100 kg.

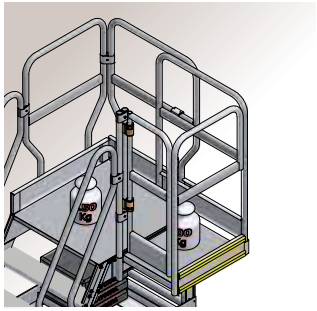

Complete with removable side protections

Podest z chowanym zawiasem
Retractable cantilever platform

ARTYKUŁ ITEM	A MIN. cm	B MAX cm	C MIN. cm	D MAX cm
SLR.80	50	80	75	80
SLR.100	50	80	75	100
SLR.120	50	80	75	120

W komplecie ze składanymi osłonami bocznymi

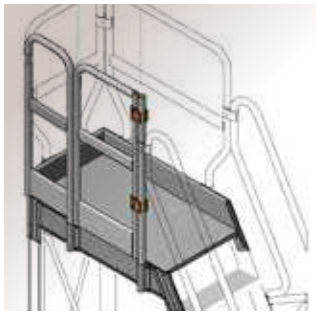

Drzwiczki boczne jednoskrzydłowe
Left side landing with 1 door

ARTYKUŁ ITEM	OPIS DESCRIPTION
SBSX 60	Wyjście z lewej strony / Left side with SX
SBDX 60	Wyjście z prawej strony / Right side with DX

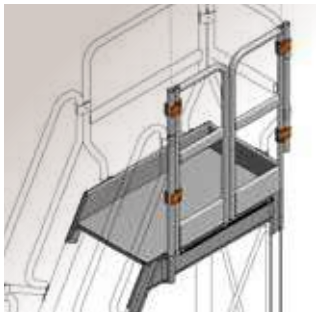

Drzwiczki boczne dwuskrzydłowe
Left side landing with 2 door

ARTYKUŁ ITEM	OPIS DESCRIPTION
SBSX 80	Wyjście z lewej strony / Left side with SX
SBDX 80	Wyjście z prawej strony / Right side with DX

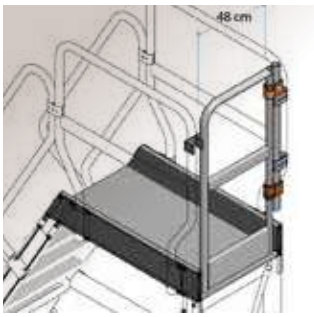

Drzwiczki czołowe jednoskrzydłowe
Front landing with 1 door

ARTYKUŁ ITEM	
SBFR 60	

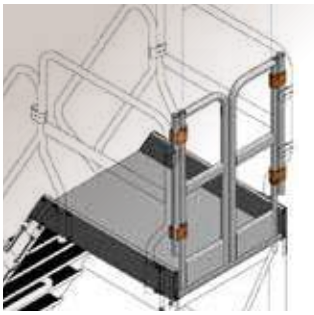

Per scale con larghezza di 80 cm.

Drzwiczki czołowe dwuskrzydłowe
Front landing with 2 door

ARTYKUŁ ITEM	
SBFR 80	

Do drabin o szerokości 80 cm.

Osłona obwodowa z wciągarką
Perimeter protection ring
with lifting hoist

ARTYKUŁ ITEM	
PPM	

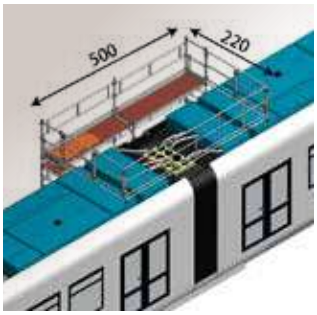

Górna zamykana osłona dużych rozmiarów
Large closable upper protection

ARTYKUŁ ITEM	WYMIARY DIMENSION
PPR	MAX 220x500 cm.

Osłona poręczy do elementów
Component railing protection

ARTYKUŁ ITEM	Szerokość elementów Elements width
PARACO40	MAX L. 40 cm.
PARACO60	MAX L. 60 cm.