S.PICK

Akcesoria do platformy magazynowej z elektrycznym podestem ładunkowym.
Accessory equipped with electric motor for material lifting.

Prosty i wygodne uruchamianie.
Easy and efficient push-button panel.

Akumulator zapasowy.
Rechargeable battery supply.

Szeroki podest ładunkowy 50x40 cm, nośność 100 kg.
Large loading platform 50x40. cm capacity 100 Kg, other measures upon request.

- **Wariant z podnośnikiem bocznym i podestem.**
- **Zapasowy akumulator**
- **Pojemność 100 kg.**
- Applicable sideways or to the rear of Scala System;
- Rechargeable battery supply;
- 100 Kg capacity.

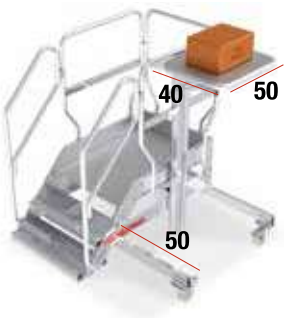

SYSTEM SGA: SCHODKI Z NIEOGRANICZALNYMI MOŻLIWYMI KOMPOZYCJAMI.

SGA SYSTEM: THE STEP LADDER WITH ENDLESS POSSIBLE COMPOSITIONS.

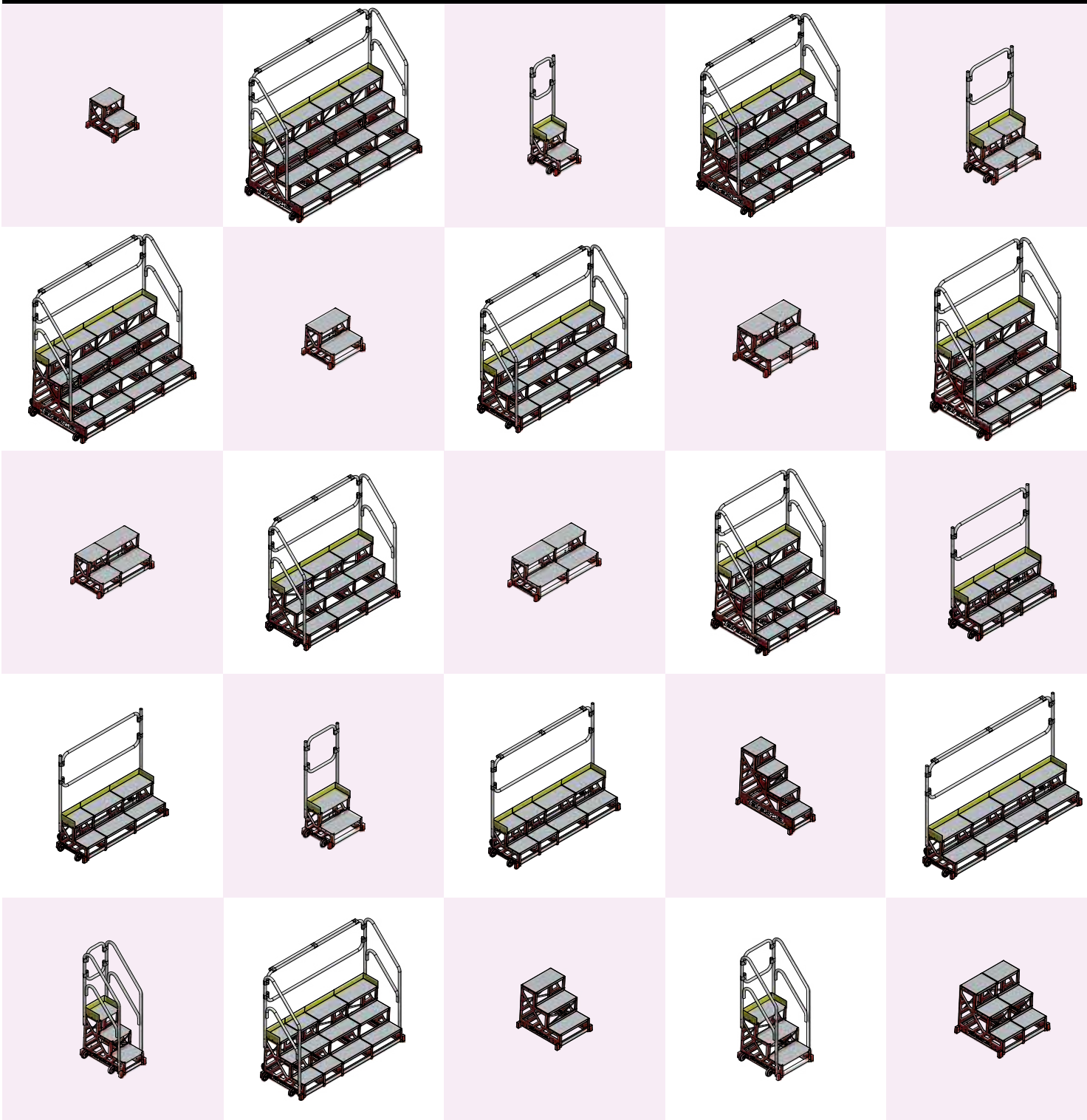

SCALA SYSTEM KONFIGURATOR
KONFIGURUJ SWÓJ SCALA SYSTEM.
CONFIGURE YOUR SCALA SYSTEM, GO TOTHE www.faraone.pl.

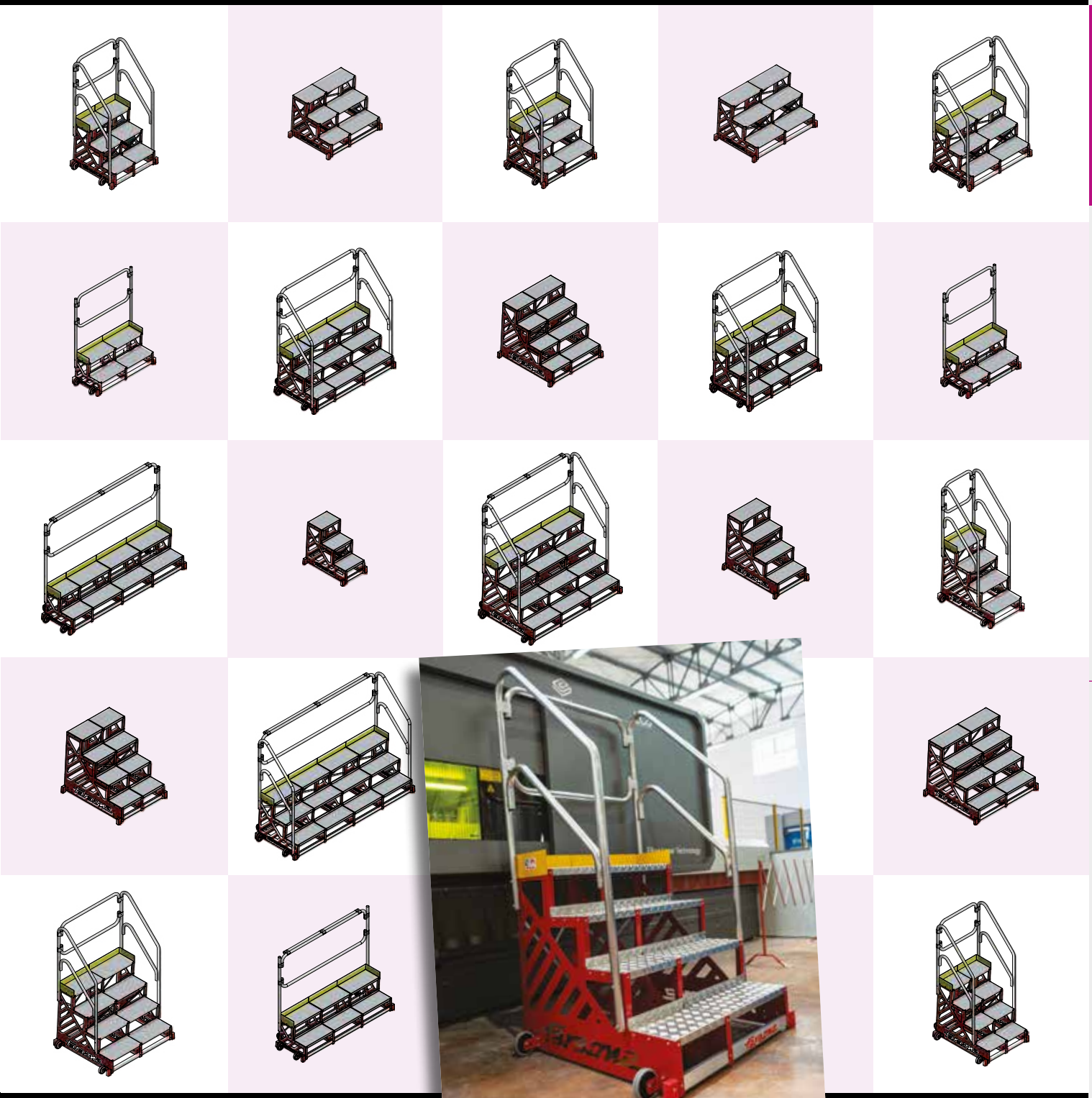

DOWIEDZ SIĘ W JAKI SPOSÓB KONFIGURAĆ SYSTEM SGA.FIND OUT HOW TO CONFIGURE YOUR SGA SYSTEM.

MOD. SGA SYSTEM

System profesjonalnych schodów składanych z aluminiowymi stopniami antypoślizgowymi.
The system of professional folding stairs with aluminum non-slip steps.

GRADO DI SICUREZZA DEGREE OF SAFETY ★★★★★ A | H. MAX LAVORO WORKING HEIGHT 3 MT | MAX KG 150 | EU EN 14183 | tested POLITECNICO DI MILANO

certificate

Burta.
Toe board.

Praktyczny uchwyt do przenoszenia produktu.
Practical handle to carry the product.

Szerokie, o dużej wytrzymałości stopnie.
Wide high-resistance steps.

Koło 80 mm ułatwiające poruszanie się.
80 mm wheel to promote movement.

OBRAZY SĄ DOSTARCZANE TYLKO DO CELÓW ILUSTRACJI I NIE STANOWIĄ ELEMENTU UMOWY.
THE IMAGES ARE PROVIDED ONLY FOR ILLUSTRATION PURPOSE AND DO NOT CONSTITUTE A CONTRACTUAL ELEMENT.

"Zgodny z normami EN 131.7 i EN 14122. Niektóre konfiguracje systemu Scala, nawet jeśli przekraczają testy stabilności wymagane przez normy europejskie EN 131.7 i EN 14122 mogą nie spełniać tych norm pod względem wymiarów lub aspektów technicznych."
"Compliant with EN 131.7 and EN 14122 Standards. Some Scala System configurations, even if exceeding the stability tests required by European standards EN 131.7 and EN 14122 may not comply with these standards in terms of dimensional or technical aspects."

dane techniczne / technical specifications

KONFIGURUJ SGA WG SWOICH POTRZEB / COMPOSE YOUR SGA SYSTEM

SCALA SYSTEM KONFIGURATOR
KONFIGURUJ SWÓJ SCALA SYSTEM. CONFIGURE YOUR SCALA SYSTEM, GO TO THE www.faraone.pl

1 WYBIERZ PODSTAWOWY MODUŁ
CHOOSE THE BASIC MODULE

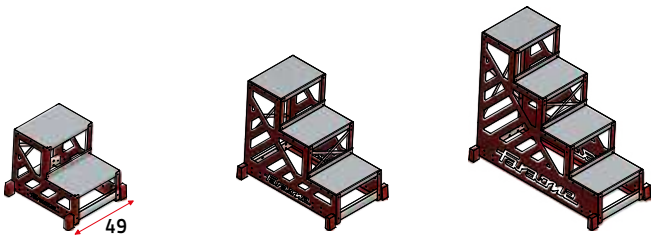

MODUŁ OD szer. 40 cm / MODULE FROM L. 40 cm

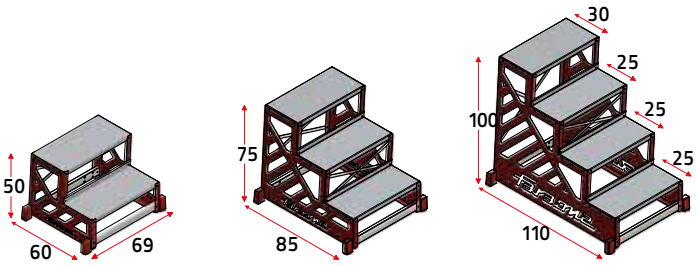

MODUŁ OD szer. 60 cm / MODULE FROM L. 60 cm

2 DODAJ KOMPONENTY
ADD COMPONENTS

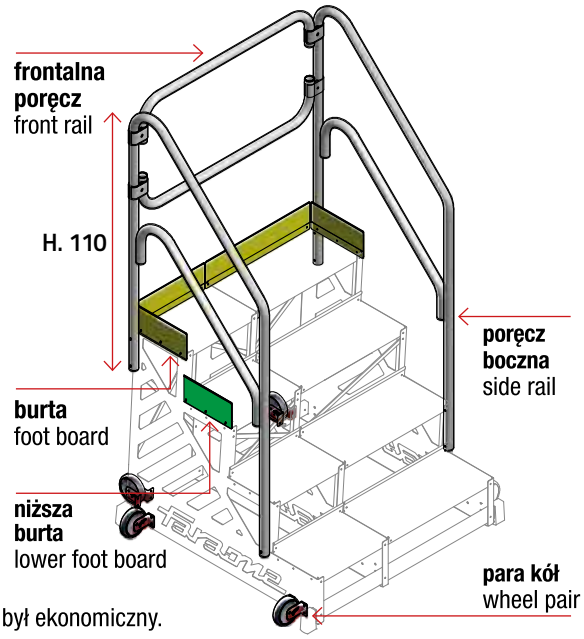

System SGA jest dostarczany w stanie rozmontowanym, aby koszt transportu był ekonomiczny.
The SGA System is delivered disassembled, to grant cheap freight costs.

PRODUKTY SPECJALNE SPECIAL PRODUCTS

Do konserwacji pojazdów.
Maintenance of vehicles.

GRADO DI SICUREZZA DEGREE OF SAFETY ★★★★★ A

MAX KG 150

foto:
PL 1001

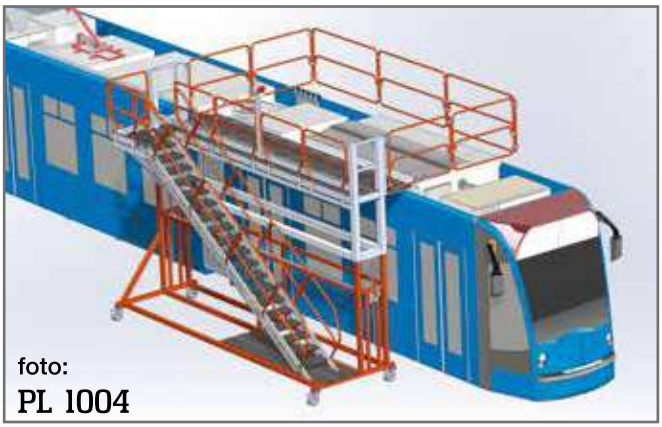

foto:
PL 1004

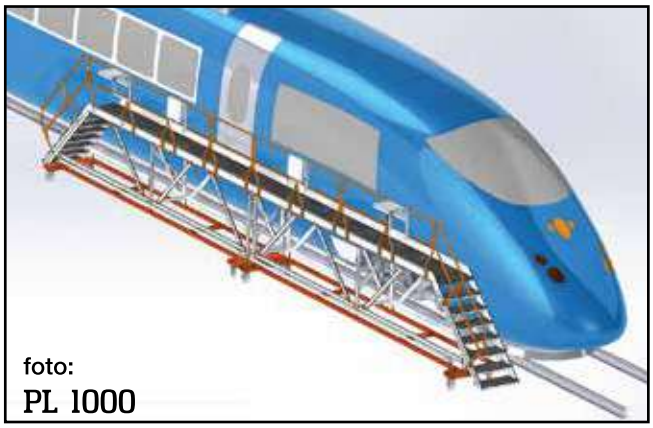

foto:
PL 1000

WYKONANE POD WYMIAR GWARANTOWANE PONAD 40 LETNIM DOŚWIADCZENIEM
CUSTOMISED PROJECTS GUARANTEED BY OVER 40 YEARS OF EXPERIENCE.

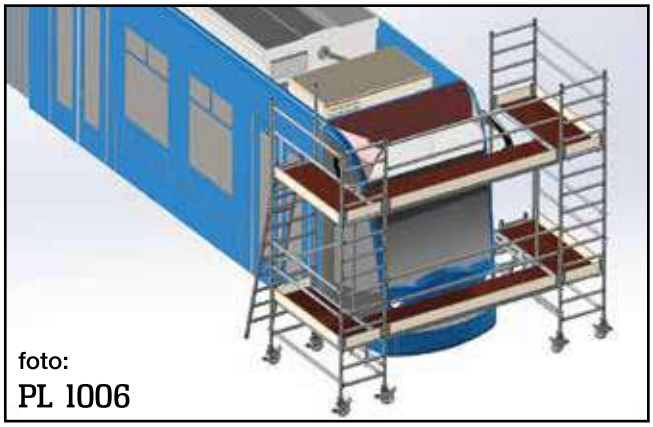

foto:
PL 1006

OBRAZY SĄ DOSTARCZANE TYLKO DO CELÓW ILUSTRACJI I NIE STANOWIĄ ELEMENTU UMOWY.
THE IMAGES ARE PROVIDED ONLY FOR ILLUSTRATION PURPOSE AND DO NOT CONSTITUTE A CONTRACTUAL ELEMENT.

OFERTY NA ZAMÓWIENIE
T. + 48 91 579 03 90
info@faraone.pl

OFFERS WILL BE MADE ON REQUEST.
T. + 48 91 579 03 90
info@faraone.pl

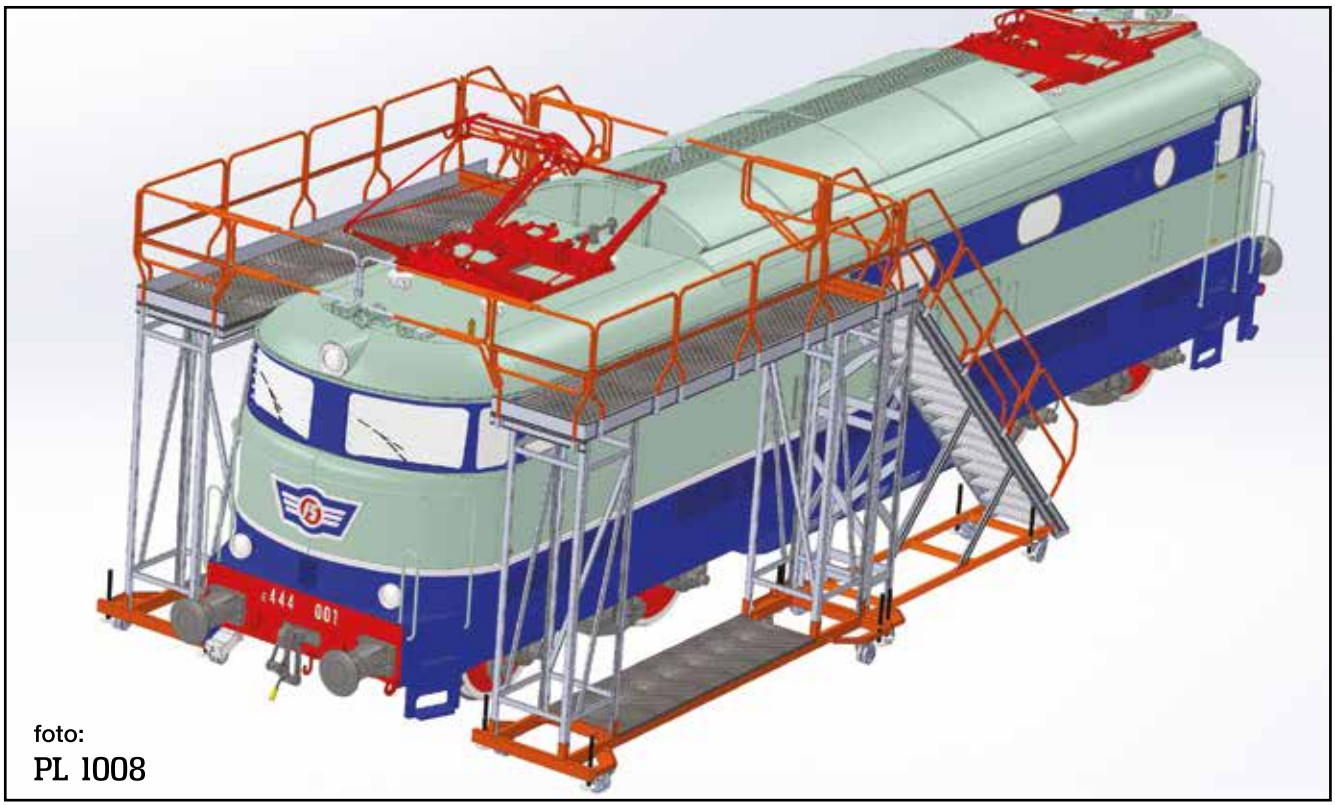

foto:
PL 1008

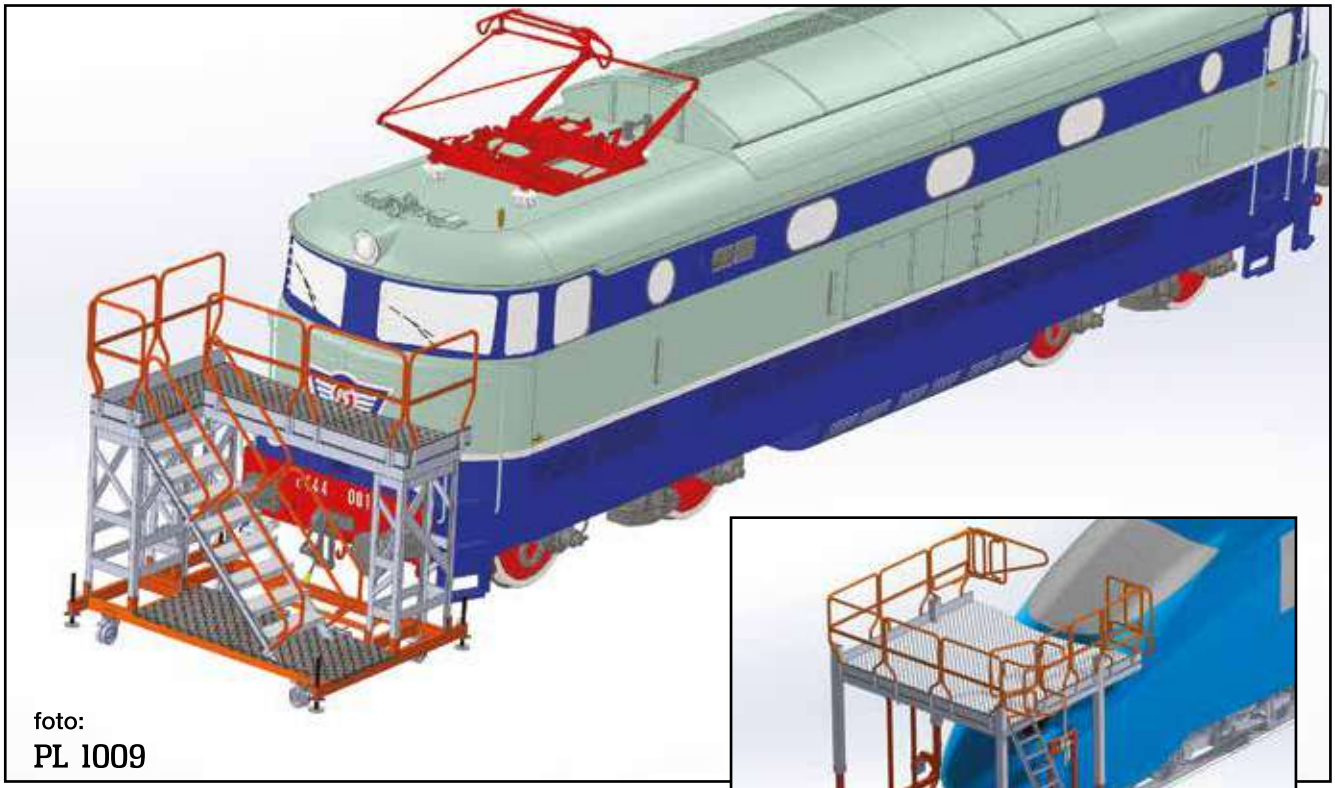

foto:
PL 1009

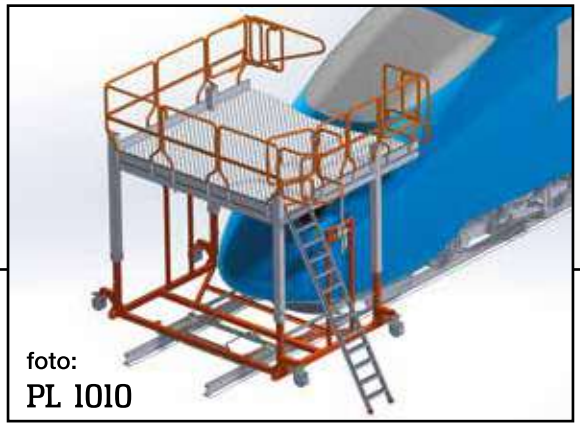

foto:
PL 1010

PRODUKTY SPECJALNE SPECIAL PRODUCTS

Do konserwacji pojazdów.
Maintenance of vehicles.

GRADO DI SICUREZZA DEGREE OF SAFETY ★★★★★ A

MAX KG 150

foto:
PL 1046

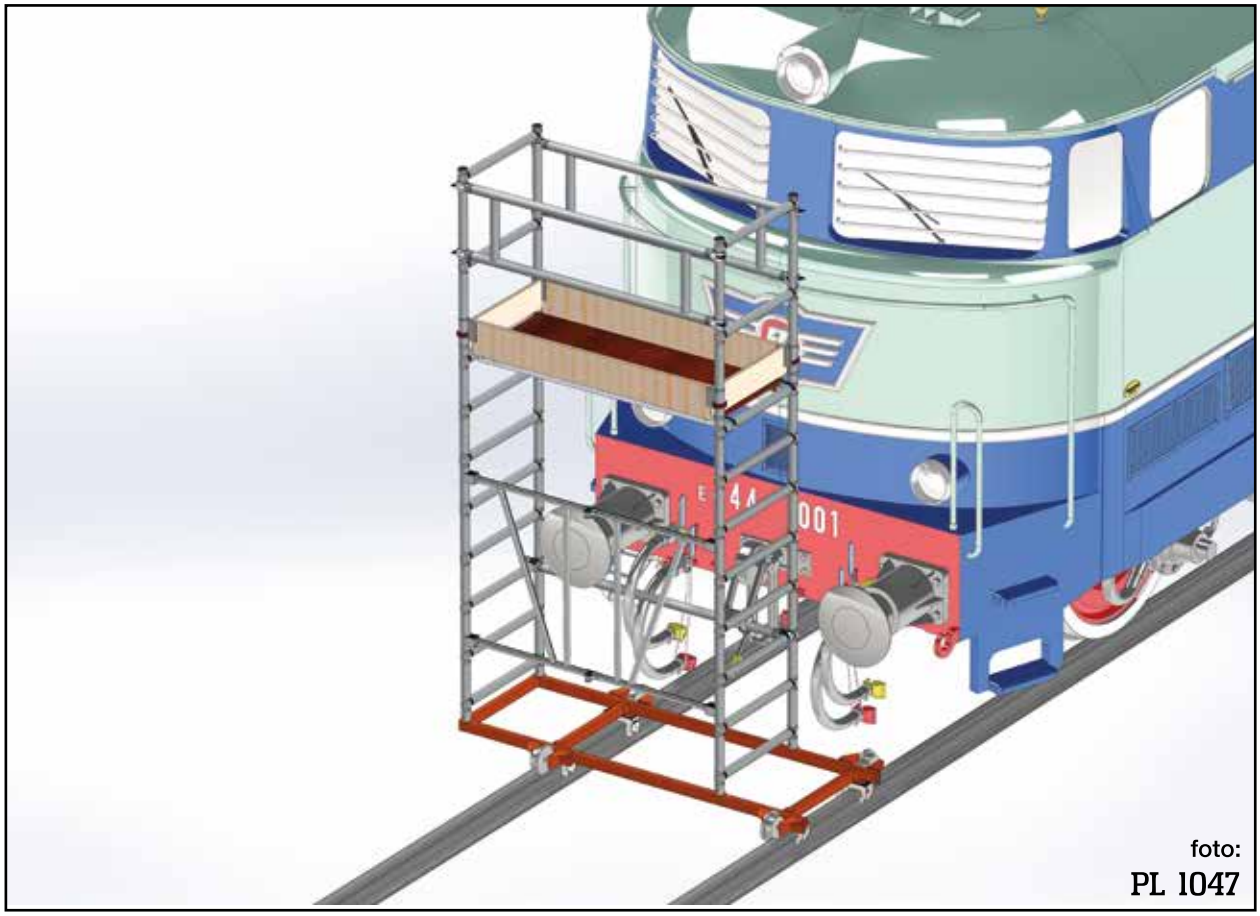

foto:
PL 1047

OBRAZY SĄ DOSTARCZANE TYLKO DO CELÓW ILUSTRACJI I NIE STANOWIĄ ELEMENTU UMOWY.
THE IMAGES ARE PROVIDED ONLY FOR ILLUSTRATION PURPOSE AND DO NOT CONSTITUTE A CONTRACTUAL ELEMENT.

OFERTY NA ZAMÓWIENIE
T. + 48 91 579 03 90
info@faraone.pl

OFFERS WILL BE MADE ON REQUEST.
T. + 48 91 579 03 90
info@faraone.pl

foto:
PL 1011

foto:
PL 1012

foto:
PL 1013

WYKONANE POD WYMIAR GWARANTOWANE PONAD 40 LETNIM DOŚWIADCZENIEM
CUSTOMISED PROJECTS GUARANTEED BY OVER 40 YEARS OF EXPERIENCE.

PRODUKTY SPECJALNE SPECIAL PRODUCTS

Do konserwacji pojazdów.
Maintenance of vehicles.

GRADO DI SICUREZZA DEGREE OF SAFETY ★★★★★ A

MAX KG 150

foto:
PL 1014

foto:
PL 1015

foto:
PL 1016

OBRAZY SĄ DOSTARCZANE TYLKO DO CELÓW ILUSTRACJI I NIE STANOWIĄ ELEMENTU UMOWY.
THE IMAGES ARE PROVIDED ONLY FOR ILLUSTRATION PURPOSE AND DO NOT CONSTITUTE A CONTRACTUAL ELEMENT.

OFERTY NA ZAMÓWIENIE
T. + 48 91 579 03 90
info@faraone.pl

OFFERS WILL BE MADE ON REQUEST.
T. + 48 91 579 03 90
info@faraone.pl

foto:
PL 1017

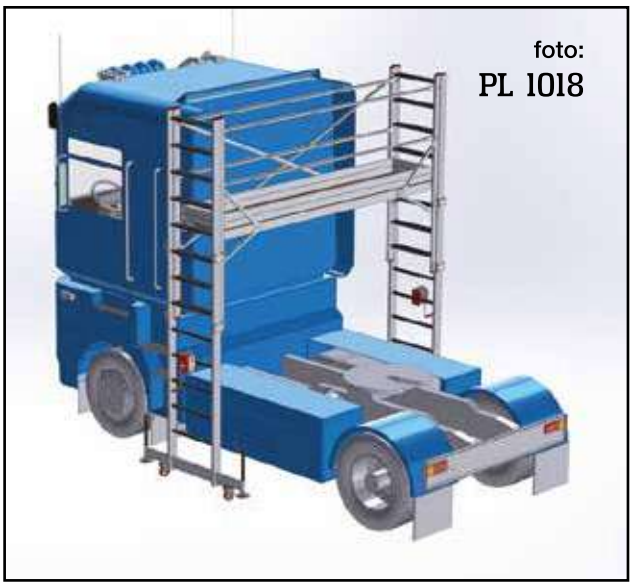

foto:
PL 1018

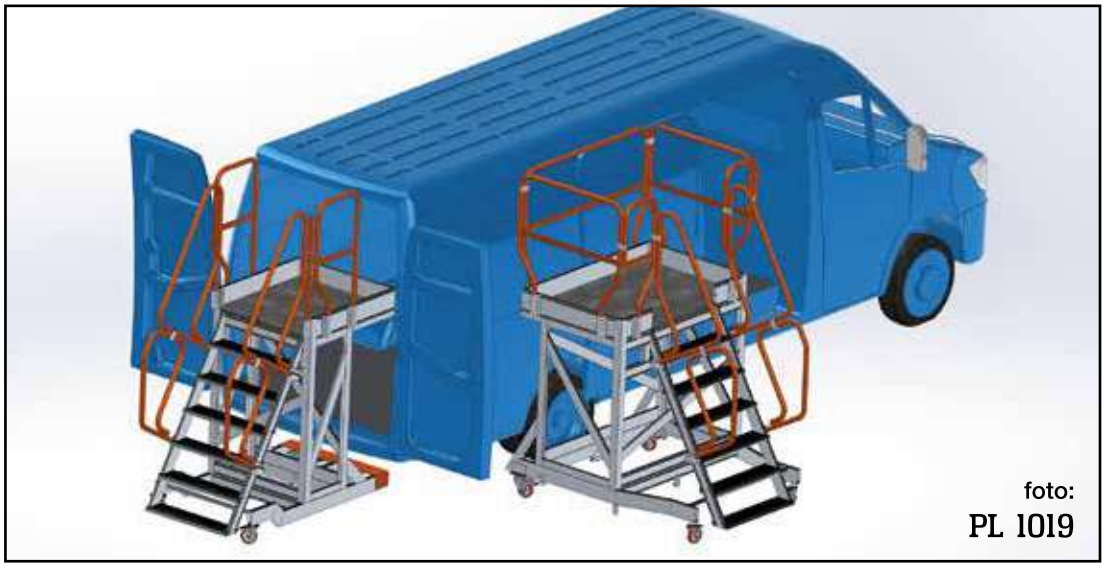

foto:
PL 1019

OBRAZY SĄ DOSTARCZANE TYLKO DO CELÓW ILUSTRACJI I NIE STANOWIĄ ELEMENTU UMOWY.
THE IMAGES ARE PROVIDED ONLY FOR ILLUSTRATION PURPOSE AND DO NOT CONSTITUTE A CONTRACTUAL ELEMENT.

OFERTY NA ZAMÓWIENIE
T. + 48 91 579 03 90
info@faraone.pl

OFFERS WILL BE MADE ON REQUEST.
T. + 48 91 579 03 90
info@faraone.pl

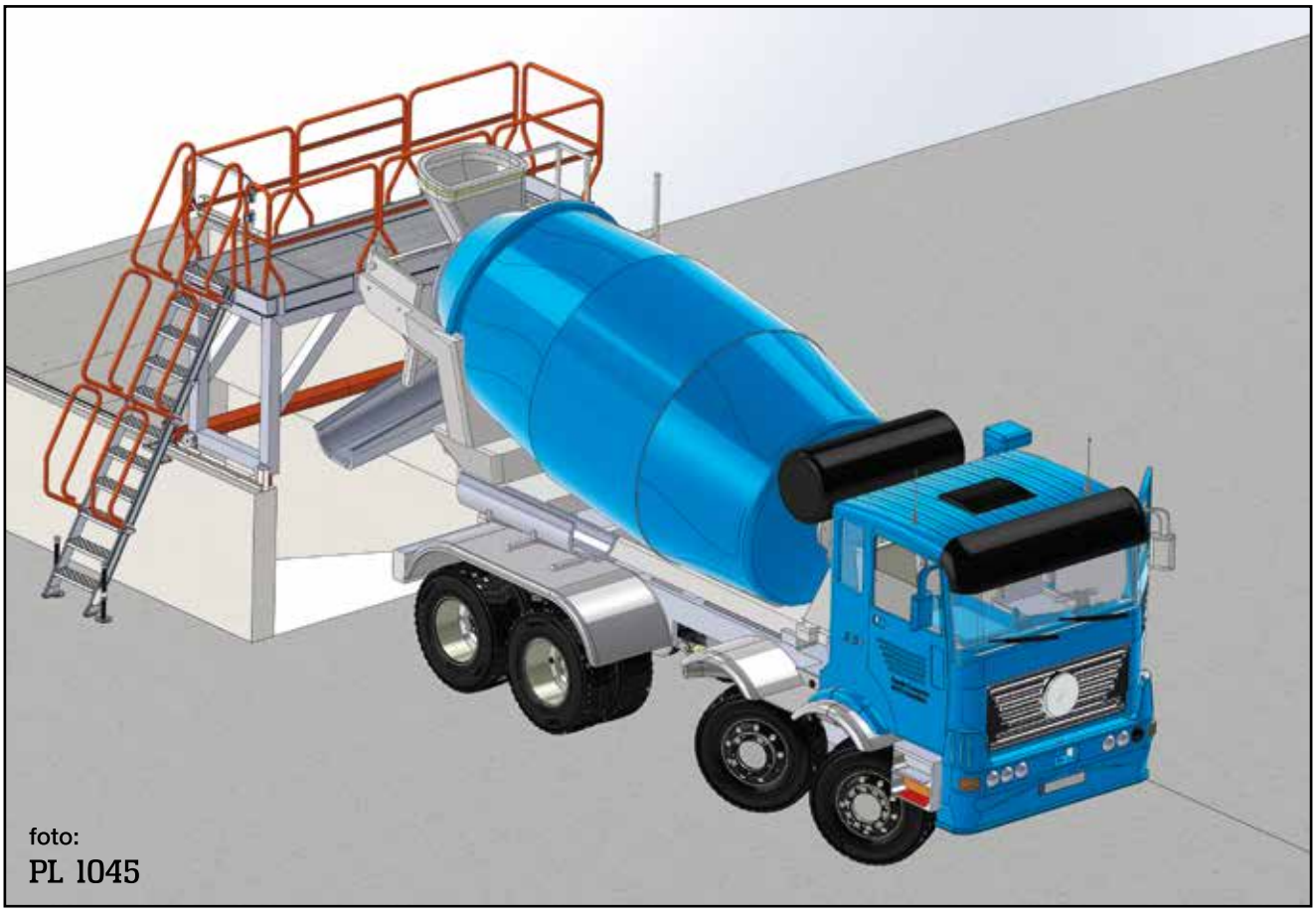

foto:
PL 1045

foto:
PL 1026

PRODUKTY SPECJALNE SPECIAL PRODUCTS

Do konserwacji pojazdów.
Maintenance of vehicles.

GRADO DI SICUREZZA DEGREE OF SAFETY ★★★★★ A

MAX KG 150

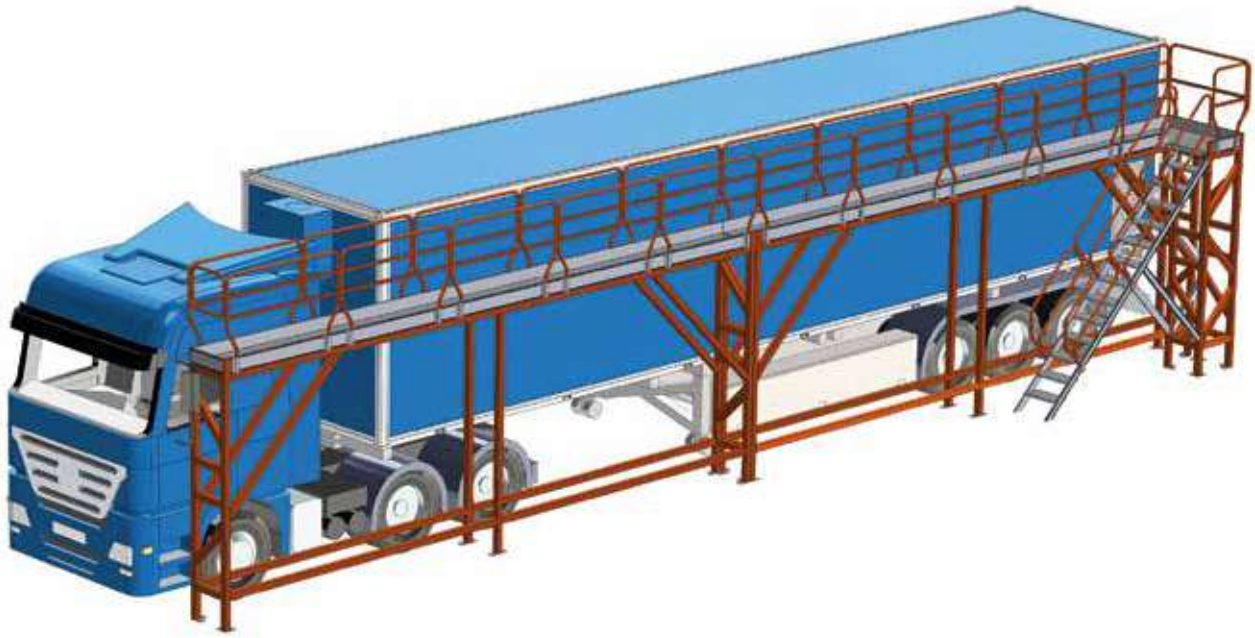

foto:
PL 1027

foto:
PL 1020

PRODUKTY SPECJALNE SPECIAL PRODUCTS

Do konserwacji pojazdów.
Maintenance of vehicles.

GRADO DI SICUREZZA DEGREE OF SAFETY ★★★★★ A

MAX KG 150

foto:
PL 1021

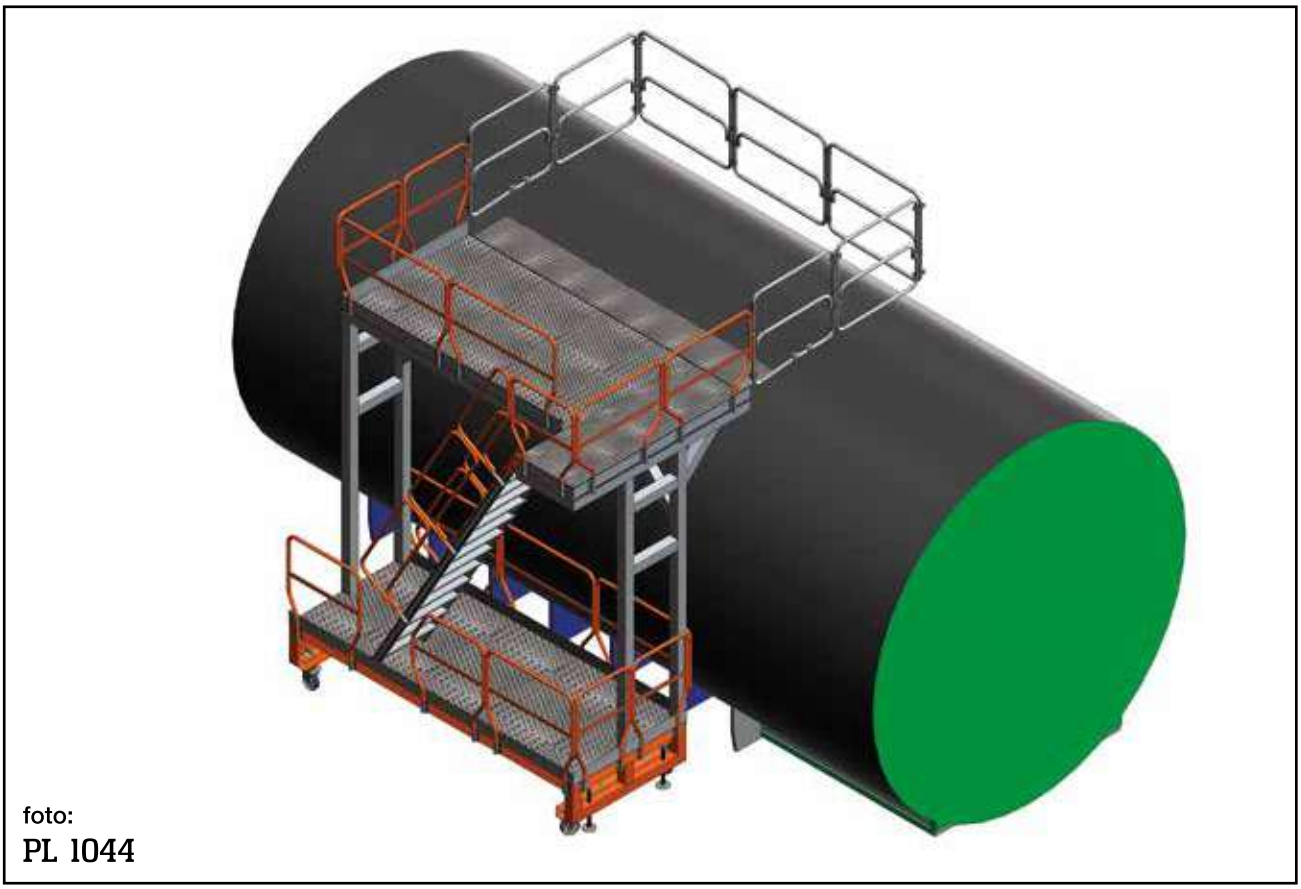

foto:
PL 1044

OBRAZY SĄ DOSTARCZANE TYLKO DO CELÓW ILUSTRACJI I NIE STANOWIĄ ELEMENTU UMOWY.
THE IMAGES ARE PROVIDED ONLY FOR ILLUSTRATION PURPOSE AND DO NOT CONSTITUTE A CONTRACTUAL ELEMENT.

OFERTY NA ZAMÓWIENIE
T. + 48 91 579 03 90
info@faraone.pl

OFFERS WILL BE MADE ON REQUEST.
T. + 48 91 579 03 90
info@faraone.pl

foto:
PL 1022

foto:
PL 1023

PRODUKTY SPECJALNE SPECIAL PRODUCTS

Do konserwacji pojazdów.
Maintenance of vehicles.

GRADO DI SICUREZZA DEGREE OF SAFETY ★★★★★ A

MAX KG 150

foto:
PL 1024

foto:
PL 1025

OBRAZY SĄ DOSTARCZANE TYLKO DO CELÓW ILUSTRACJI I NIE STANOWIĄ ELEMENTU UMOWY.
THE IMAGES ARE PROVIDED ONLY FOR ILLUSTRATION PURPOSE AND DO NOT CONSTITUTE A CONTRACTUAL ELEMENT.

OFERTY NA ZAMÓWIENIE
T. + 48 91 579 03 90
info@faraone.pl

OFFERS WILL BE MADE ON REQUEST.
T. + 48 91 579 03 90
info@faraone.pl

foto:
PL 1043

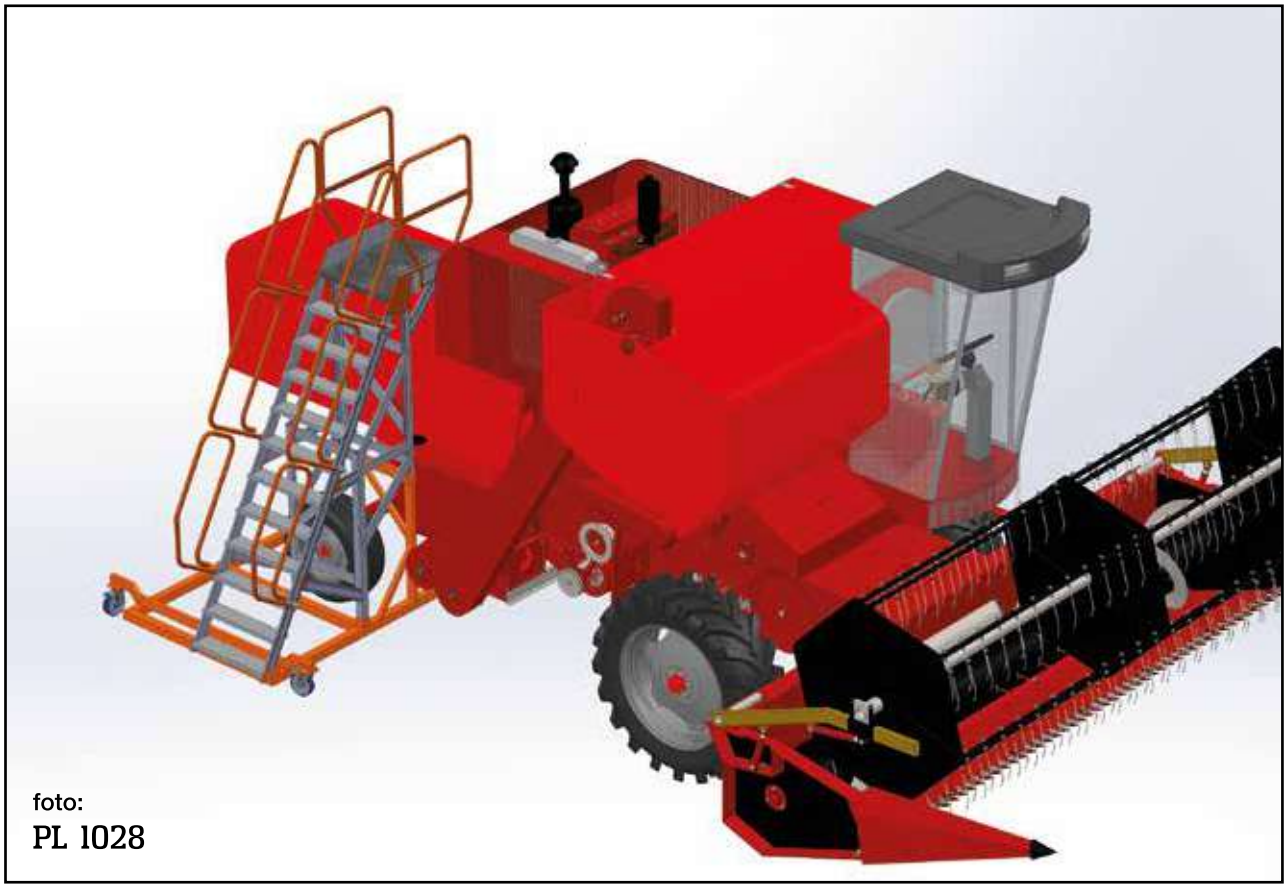

foto:
PL 1028

OBRAZY SĄ DOSTARCZANE TYLKO DO CELÓW ILUSTRACJI I NIE STANOWIĄ ELEMENTU UMOWY.
THE IMAGES ARE PROVIDED ONLY FOR ILLUSTRATION PURPOSE AND DO NOT CONSTITUTE A CONTRACTUAL ELEMENT.

OFERTY NA ZAMÓWIENIE
T. + 48 91 579 03 90
info@faraone.pl

OFFERS WILL BE MADE ON REQUEST.
T. + 48 91 579 03 90
info@faraone.pl

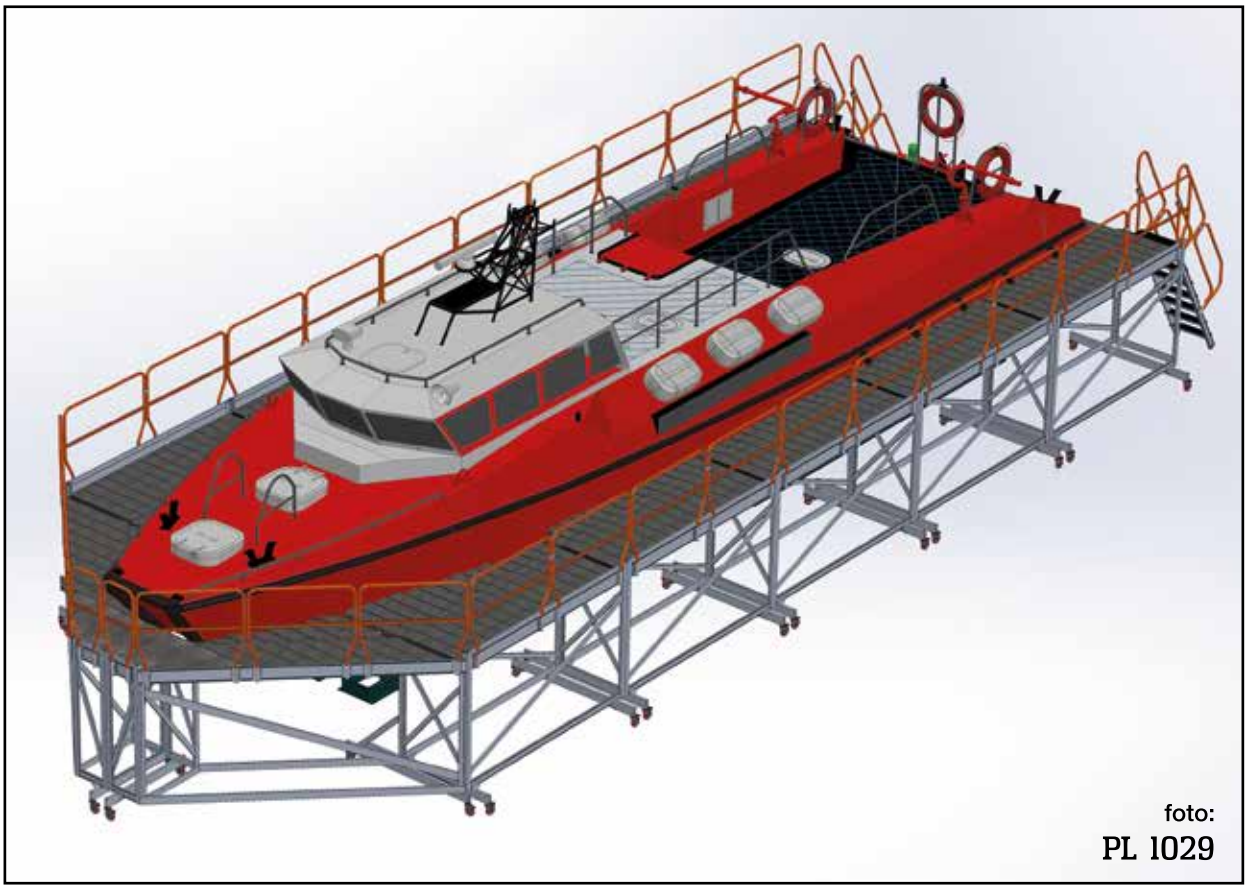

foto:
PL 1029

PRODUKTY SPECJALNE DLA PRZEMYSŁU.
SPECIAL PRODUCTS FOR INDUSTRY.

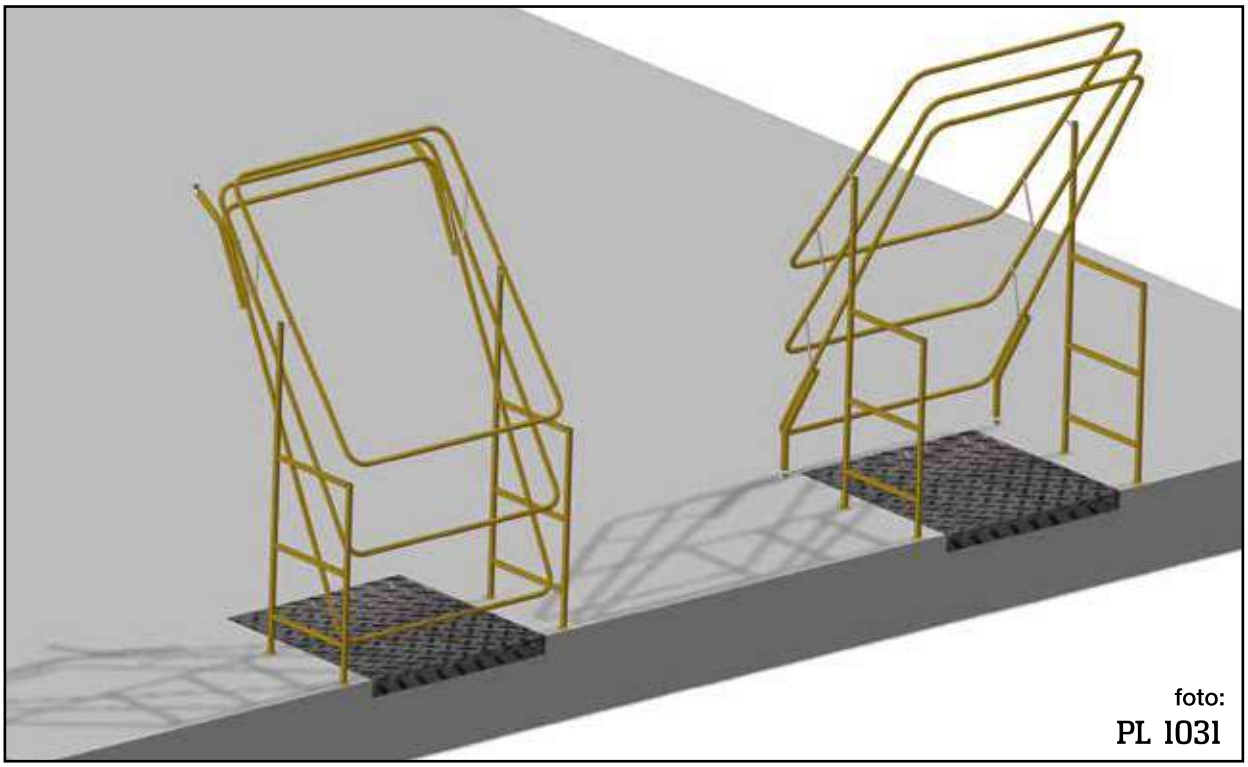

foto:
PL 1031

PRODUKTY SPECJALNE SPECIAL PRODUCTS

Dla przemysłu.
Industrial products.

GRADO DI SICUREZZA DEGREE OF SAFETY ★★★★★ A

MAX KG 150

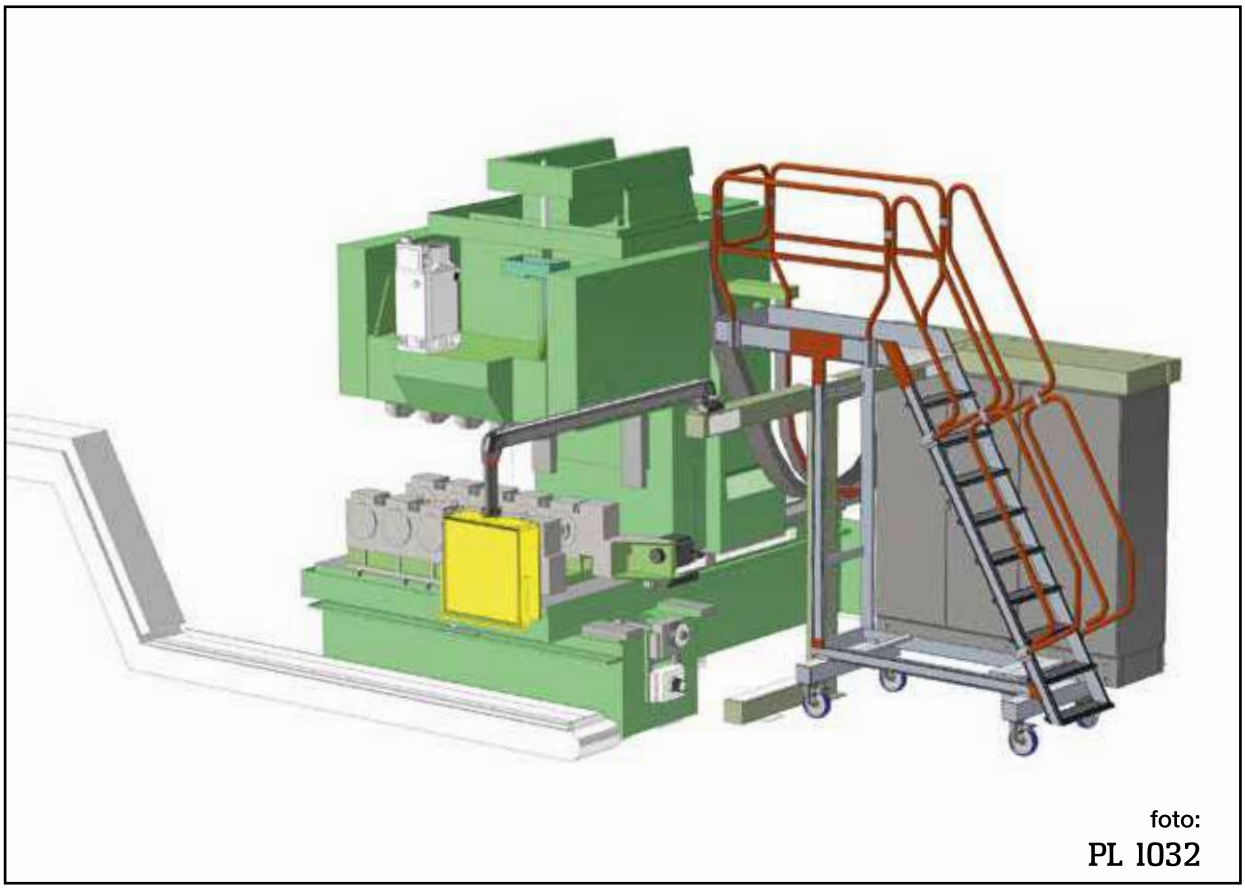

foto:
PL 1032

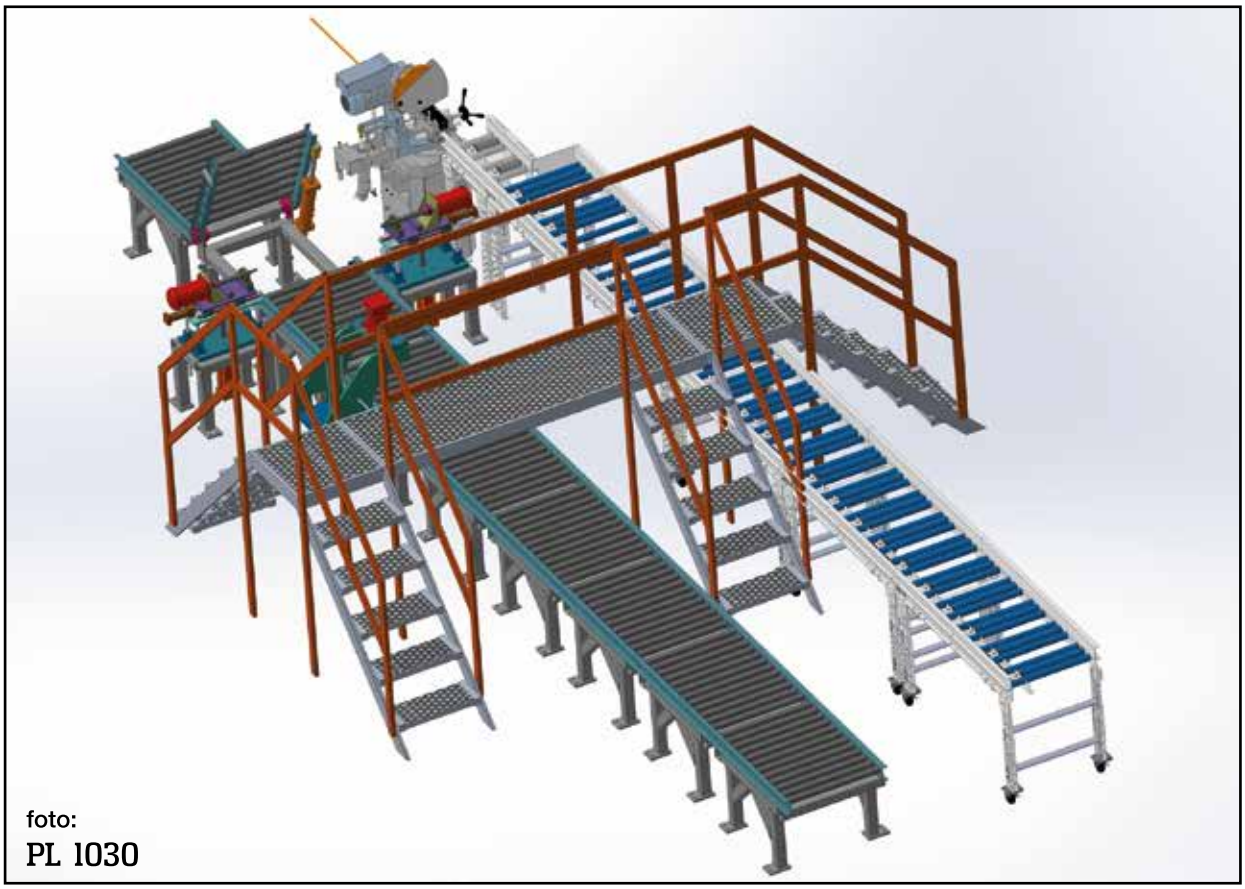

foto:
PL 1030

PRODUKTY SPECJALNE SPECIAL PRODUCTS

Dla przemysłu.
Industrial products.

GRADO DI SICUREZZA DEGREE OF SAFETY ★★★★★ A

MAX KG 150

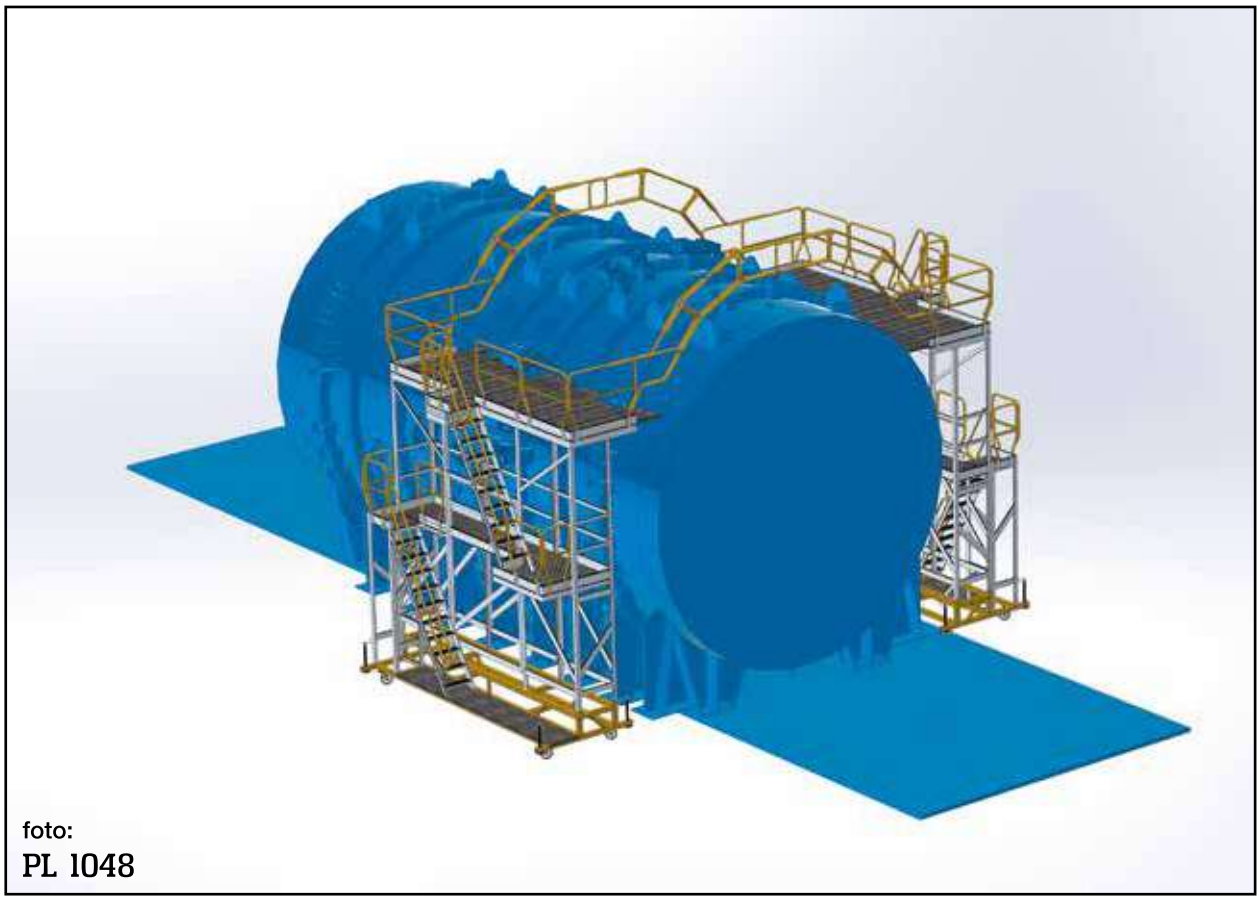

foto:
PL 1048

foto:
PL 1049

foto:
PL 1050

PRODUKTY SPECJALNE SPECIAL PRODUCTS

Dla lotnictwa.
For aviation.

GRADO DI SICUREZZA DEGREE OF SAFETY ★★★★★ A

MAX KG 150

foto:
PL 1042

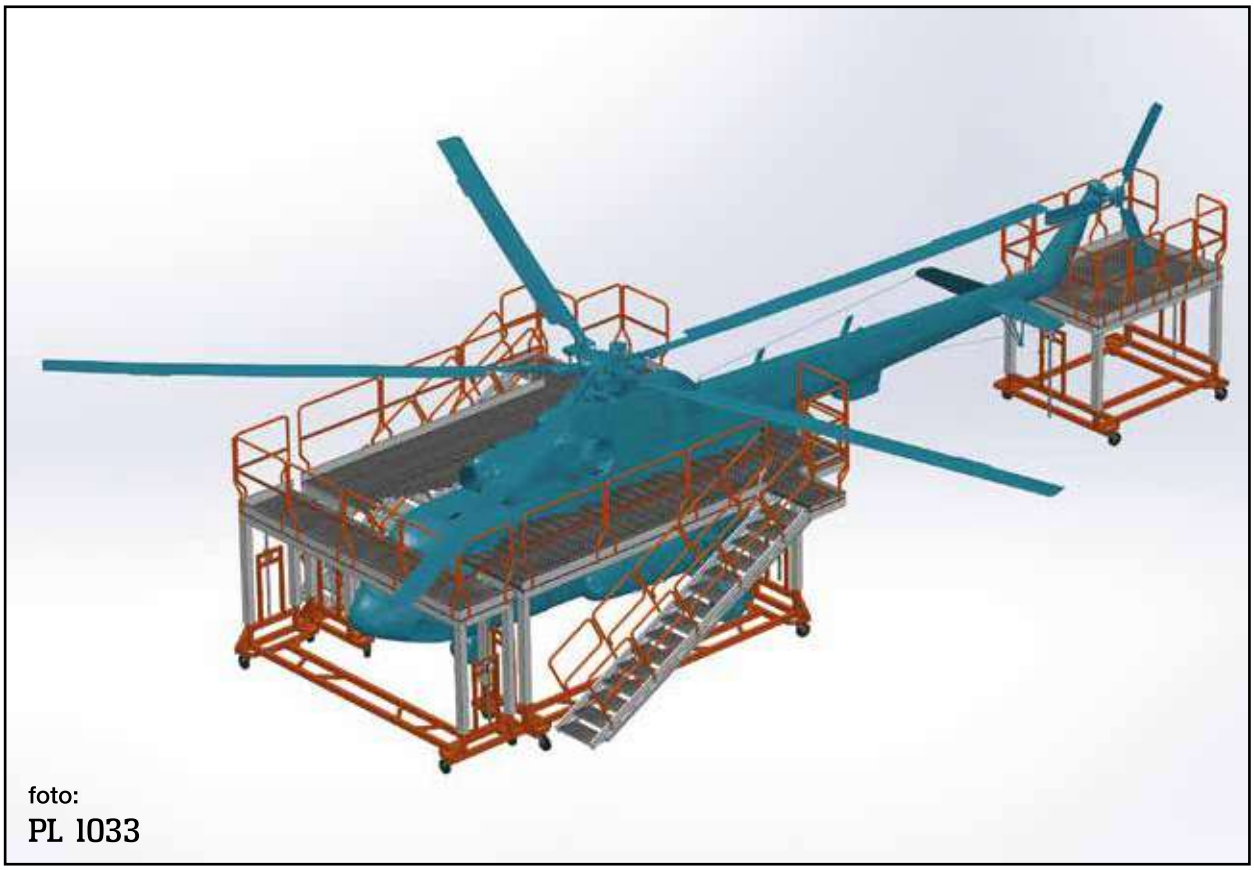

foto:
PL 1033

PRODUKTY SPECJALNE SPECIAL PRODUCTS

Dla lotnictwa.
For aviation.

GRADO DI SICUREZZA DEGREE OF SAFETY ★★★★★ A

MAX KG 150

foto:
PL 1034

foto:
PL 1035

OBRAZY SĄ DOSTARCZANE TYLKO DO CELÓW ILUSTRACJI I NIE STANOWIĄ ELEMENTU UMOWY.
THE IMAGES ARE PROVIDED ONLY FOR ILLUSTRATION PURPOSE AND DO NOT CONSTITUTE A CONTRACTUAL ELEMENT.

OFERTY NA ZAMÓWIENIE
T. + 48 91 579 03 90
info@faraone.pl

OFFERS WILL BE MADE ON REQUEST.
T. + 48 91 579 03 90
info@faraone.pl

foto:
PL 1036

foto:
PL 1037

OBRAZY SĄ DOSTARCZANE TYLKO DO CELÓW ILUSTRACJI I NIE STANOWIĄ ELEMENTU UMOWY.
THE IMAGES ARE PROVIDED ONLY FOR ILLUSTRATION PURPOSE AND DO NOT CONSTITUTE A CONTRACTUAL ELEMENT.

OFERTY NA ZAMÓWIENIE
T. + 48 91 579 03 90
info@faraone.pl

OFFERS WILL BE MADE ON REQUEST.
T. + 48 91 579 03 90
info@faraone.pl

certificate

foto:
PL 1038

PRODUKTY SPECJALNE DLA WOJSKA
SPECIAL PRODUCTS FOR MILITARY

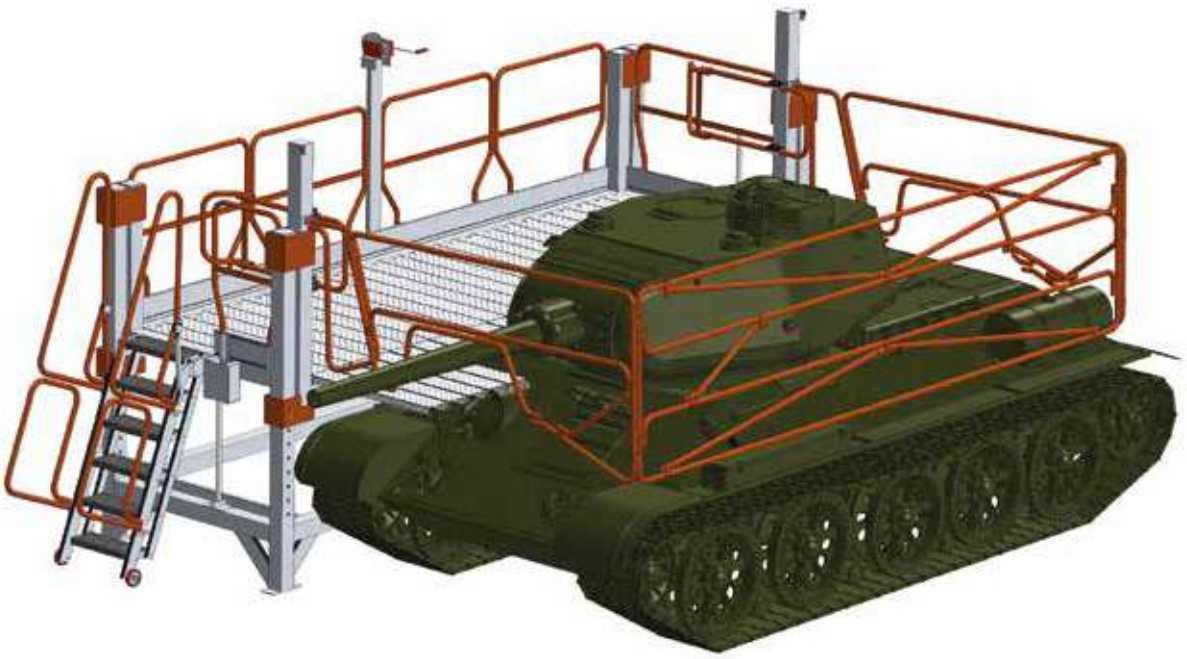

foto:
PL 1039

PRODUKTY SPECJALNE SPECIAL PRODUCTS

Dla wojska.
For military.

GRADO DI SICUREZZA DEGREE OF SAFETY ★★★★★ A

MAX KG 150

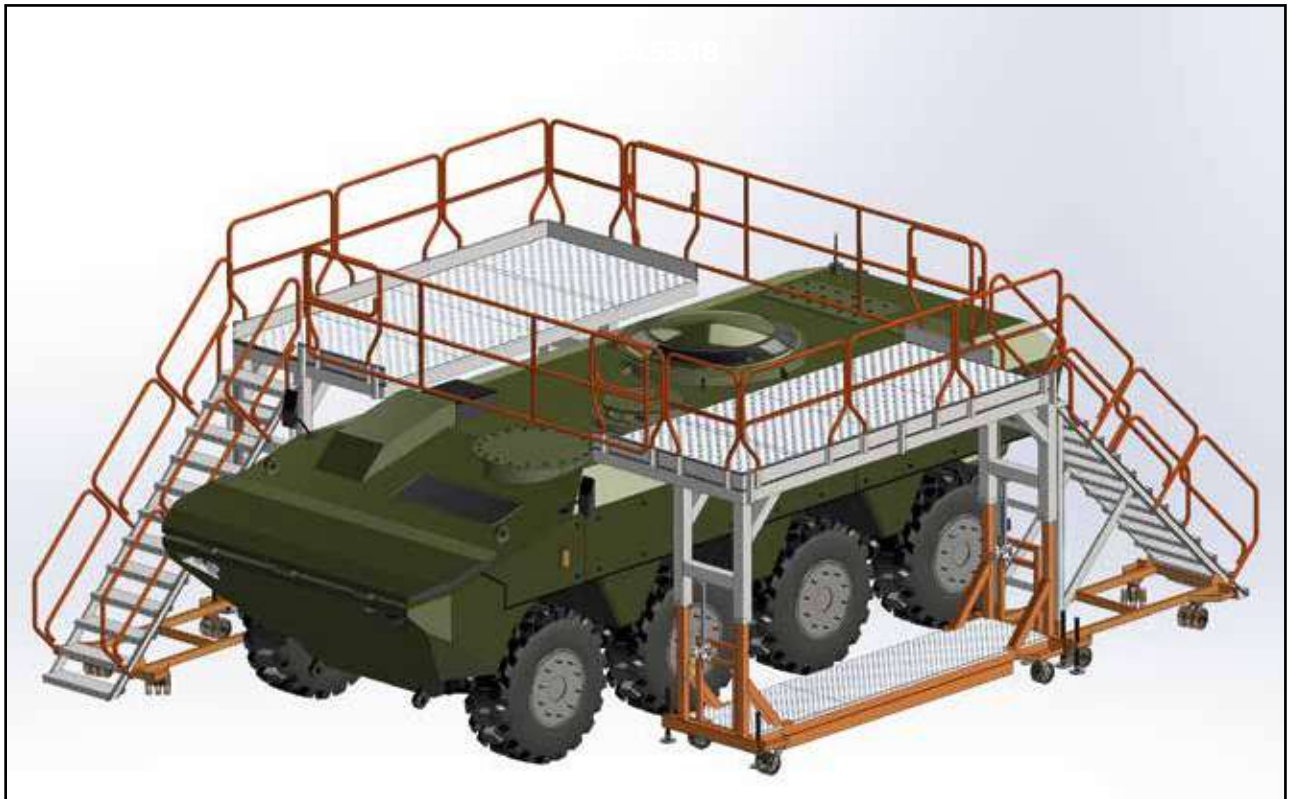

foto:
PL 1040

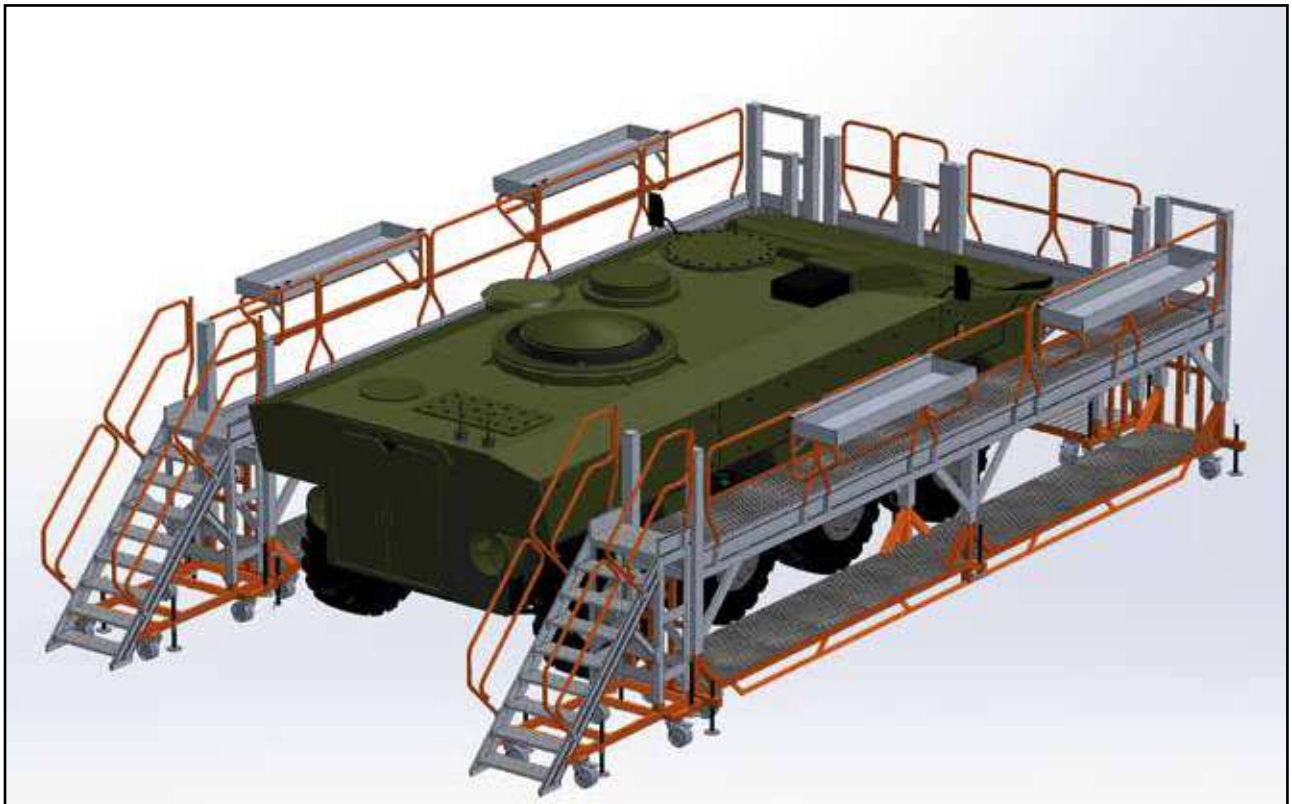

foto:
PL 1041

PRODUKTY SPECJALNE SPECIAL PRODUCTS

Do konserwacji pojazdów.
Maintenance of vehicles.

GRADO DI SICUREZZA DEGREE OF SAFETY ★★★★★ A

MAX KG 150

WYKONANE POD WYMIAR GWARANTOWANE PONAD 40 LETNIM DOŚWIADCZENIEM
CUSTOMISED PROJECTS GUARANTEED BY OVER 40 YEARS OF EXPERIENCE.

OBRAZY SĄ DOSTARCZANE TYLKO DO CELÓW ILUSTRACJI I NIE STANOWIĄ ELEMENTU UMOWY.
THE IMAGES ARE PROVIDED ONLY FOR ILLUSTRATION PURPOSE AND DO NOT CONSTITUTE A CONTRACTUAL ELEMENT.

"Zgodny z normami EN 131.7 i EN 14122. Niektóre konfiguracje systemu Scala, nawet jeśli przekraczają testy stabilności wymagane przez normy europejskie EN 131.7 i EN 14122 mogą nie spełniać tych norm pod względem wymiarów lub aspektów technicznych."
"Compliant with EN 131.7 and EN 14122 Standards. Some Scala System configurations, even if exceeding the stability tests required by European standards EN 131.7 and EN 14122 may not comply with these standards in terms of dimensional or technical aspects."

Faraone TWÓJ PARTNER W PRACY NA WYSOKOŚCI

certificate

OFERTY NA ZAMÓWIENIE
T. + 48 91 579 03 90
info@faraone.pl

OFFERS WILL BE MADE ON REQUEST.
T. + 48 91 579 03 90
info@faraone.pl

WYKONANE POD WYMIAR GWARANTOWANE PONAD 40 LETNIM DOŚWIADCZENIEM
CUSTOMISED PROJECTS GUARANTEED BY OVER 40 YEARS OF EXPERIENCE.

PRODUKTY SPECJALNE SPECIAL PRODUCTS

Do pojazdów samochodowych.
Special equipment for vehicle lorries maintenance.

GRADO DI SICUREZZA DEGREE OF SAFETY ★★★★★ A | MAX KG 150 | I D.L. 81

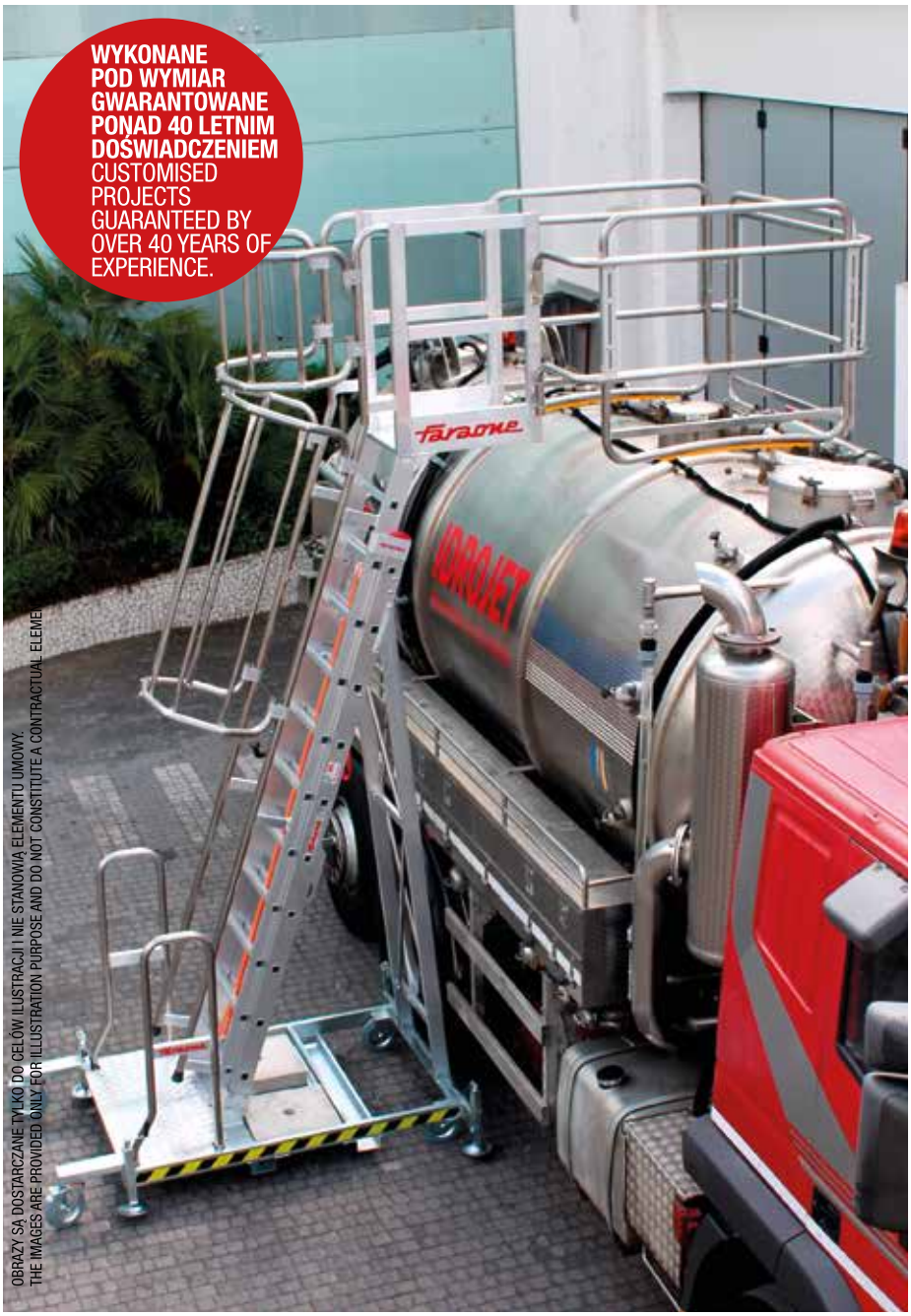

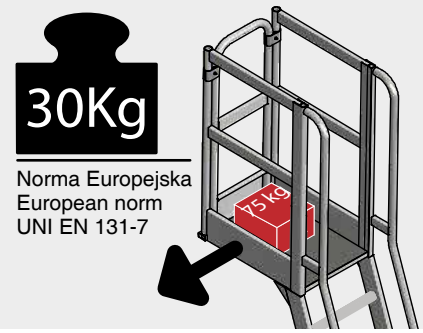

Przechodzi próbę przewrócenia na bok.
It passes the lateral tilting test.

OPCJONALNIE/OPTIONAL

Regulowane zabezpieczenie obwodowe.
Adjustable safety cage.

OPCJONALNIE/OPTIONAL

Klatka ochronna. / Anti-fall cage.

OPCJONALNIE/OPTIONAL

Wyjście z boku. / Lateral exit.

OBRAZY SĄ DOSTARCZANE TYLKO DO CELÓW ILUSTRACJI I NIE STANOWIĄ ELEMENTU UMOWY.
THE IMAGES ARE PROVIDED ONLY FOR ILLUSTRATION PURPOSE AND DO NOT CONSTITUTE A CONTRACTUAL ELEMENT.

"Zgodny z normami EN 131.7 i EN 14122. Niektóre konfiguracje systemu Scala, nawet jeśli przekraczają testy stabilności wymagane przez normy europejskie EN 131.7 i EN 14122 mogą nie spełniać tych norm pod względem wymiarów lub aspektów technicznych."
"Compliant with EN 131.7 and EN 14122 Standards. Some Scala System configurations, even if exceeding the stability tests required by European standards EN 131.7 and EN 14122 may not comply with these standards in terms of dimensional or technical aspects."

Faraone TWÓJ PARTNER W PRACY NA WYSOKOŚCI

certificate

OFERTY NA ZAMÓWIENIE
T. + 48 91 579 03 90
info@faraone.pl

OFFERS WILL BE MADE ON REQUEST.
T. + 48 91 579 03 90
info@faraone.pl

dane techniczne / technical specifications

DRABINA CAŁKOWICIE ZŁOŻONA
CLOSED HEIGHT

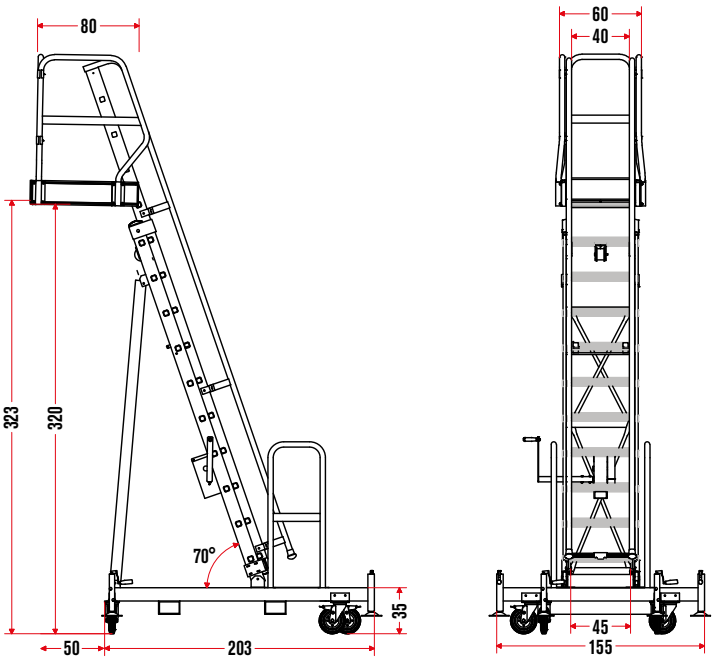

MASSIMA APERTURA DELLA SCALA
MAX. EXTENDED HEIGHT

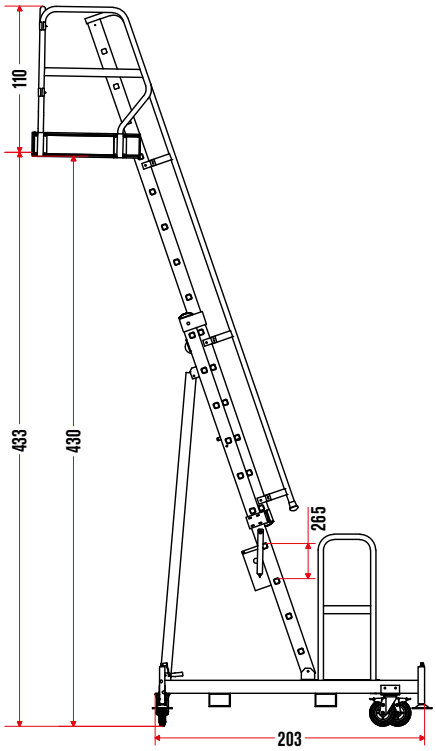

WYMIARY PODANE W CENTYMETRACH/ DIMENTIONS INDICATED IN CM
Od 3,10 do max 4,20 mt. Inne wysokości wykonywane na zamówienia. / From 3,10 to 4.20 Mt. Other heights are available on request.

AKCESORIA
ACCESSORIES

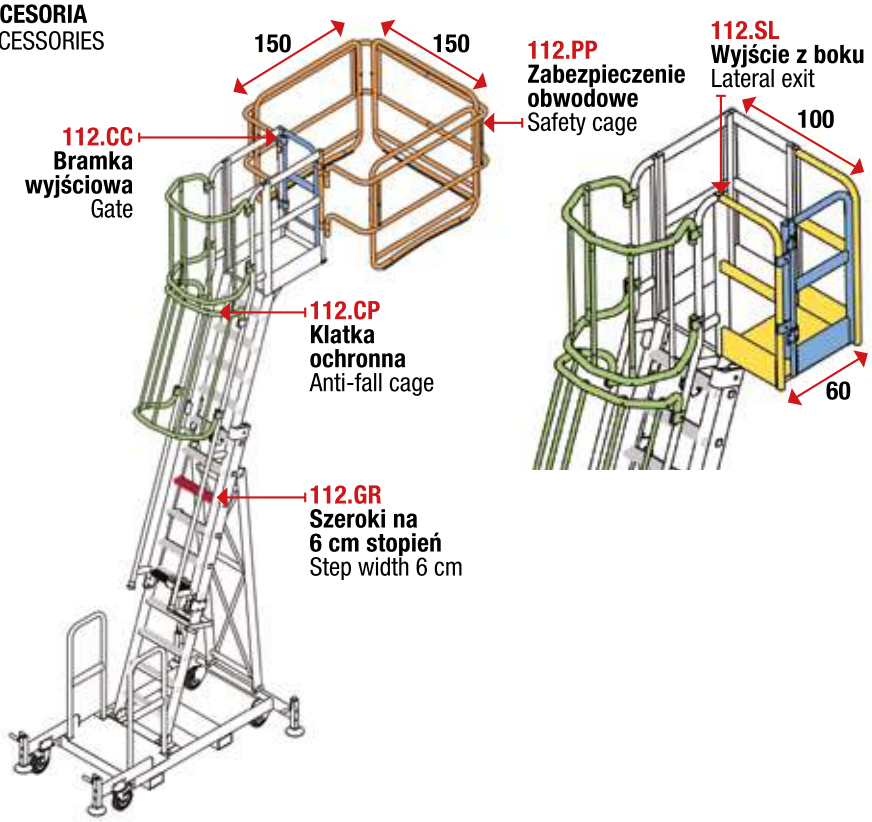

Zaprojektowany tak, aby zapewnić maksymalne bezpieczeństwo podczas konserwacji na wysokości samochodów dużych rozmiarów o różnych wysokościach.

- **Bezpieczny w każdej sytuacji dzięki balastowi umieszczonemu u podstawy oraz dzięki regulowanym stopom.**
- **Uniwersalny i łatwy do przenoszenia (wykonany całkowicie z aluminium).**
- **Wysokość regulowana teleskopowo.**
- **Zabezpieczenie obwodowe 360°.**

Designed to guarantee maximum safety during maintenance operations at height on large vehicles with variable heights.
- Safeineverysituation,thankstotheballast placed at the base and adjustable feet;
- Versatileandeasytomove(fullyalluminium);
- Its height can be adjusted telescopicall;
- Safety ring facilitate its displacement.

ARTYKUŁ ITEM	
112/A	

ACCESORIA ACCESSOIRES	
112.PP	
112.CP	
112.CC	
112.GR	
112.SL	

PRODUKTY SPECJALNE SPECIAL PRODUCTS

Do pojazdów samochodowych.
Special equipment for vehicle lorries maintenance.

GRADO DI SICUREZZA DEGREE OF SAFETY A ★★★★★ | MAX KG 150 | EN 131-7 | EN 14122 | D.L. 81

Drabina do konserwacji m.in. ciężarówek, cystern i pojazdów pokrytych plandeką. Wymyślona i zaprojektowana tak by zapewnić maksymalne bezpieczeństwo podczas prac na wysokości przy konserwacji pojazdów o dużych wymiarach i o zmiennych wysokościach. Bezpieczna w każdej sytuacji, z balastem umieszczonym u podstawy i z regulowanymi stopami, uniwersalna ze względu na swoją lekkość, wykonana całkowicie z aluminium. Wysokość regulowana teleskopowo, ułatwione przemieszczanie dzięki 4 kółkom z hamulcami, ochrona barierkami w zakresie 360°.

Ladder for truck, water truck, and sheeted truck maintenance.
Designed and manufactured to guarantee maximum safety during maintenance operations at height on large vehicles with variable heights.
Safe in every situation, this light and versatile aluminium ladder is equipped with ballast placed at the base, and adjustable feet.
Its height can be adjusted telescopically and the 4 wheels with brake and safety ring facilitate its displacement 360⁰.

dane techniczne / technical specifications

KOD 251

DRABINA CAŁKOWICIE WYCHYLONA
COMPLETELY HANGING LADDER

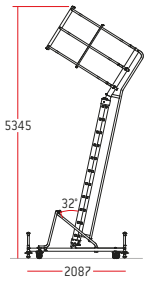

DRABINA MAKSYMALNIE I MINIMALNIE ROZŁOŻONA
MAX. EXTENDED HEIGHT AND MIN. EXTENDED HEIGHT

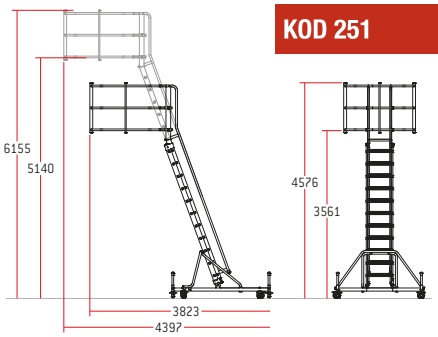

Drabina wykonywana jest zgodnie z dokładną wysokością podaną w zamówieniu.
The ladder is manufacured according to the exact height indecated in the order.

PRODUKTY SPECJALNE SPECIAL PRODUCTS

Przykłady realizacji.
Examples of implementation

GRADO DI SICUREZZA DEGREE OF SAFETY A | MAX KG 150 | EU EN 131-7 | EU EN 14122 | I D.L. 81

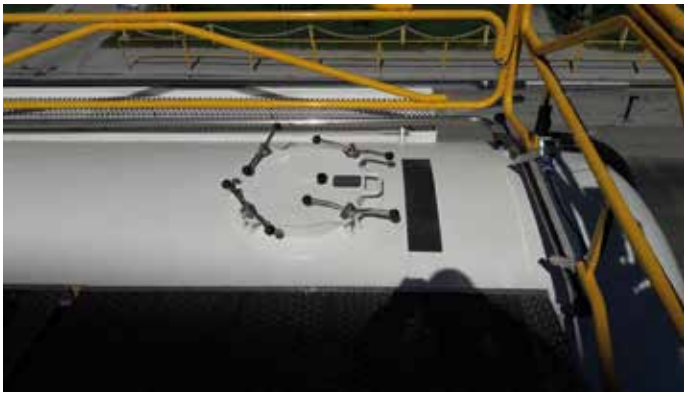

WYKONANE POD WYMIAR GWARANTOWANE PONAD 40 LETNIM DOŚWIADCZENIEM
CUSTOMISED PROJECTS GUARANTEED BY OVER 40 YEARS OF EXPERIENCE.

PRODUKTY SPECJALNE SPECIAL PRODUCTS

Do pojazdów samochodowych.
Special equipment for vehicle.

GRADO DI SICUREZZA DEGREE OF SAFETY A ★★★★★ | EU EN 280 | I D.L. 81

Specjalna platforma pomostowa
Special double sided shaped platform

WYKONANE POD WYMIAR GWARANTOWANE PONAD 40 LETNIM DOŚWIADCZENIEM
CUSTOMISED PROJECTS GUARANTEED BY OVER 40 YEARS OF EXPERIENCE.

OBRAZY SĄ DOSTARCZANE TYLKO DO CELÓW ILUSTRACJI I NIE STANOWIĄ ELEMENTU UMOWY.
THE IMAGES ARE PROVIDED ONLY FOR ILLUSTRATION PURPOSE AND DO NOT CONSTITUTE A CONTRACTUAL ELEMENT.

"Zgodny z normami EN 131.7 i EN 14122. Niektóre konfiguracje systemu Scala, nawet jeśli przekraczają testy stabilności wymagane przez normy europejskie EN 131.7 i EN 14122 mogą nie spełniać tych norm pod względem wymiarów lub aspektów technicznych."
"Compliant with EN 131.7 and EN 14122 Standards. Some Scala System configurations, even if exceeding the stability tests required by European standards EN 131.7 and EN 14122 may not comply with these standards in terms of dimensional or technical aspects."

faraone TWÓJ PARTNER W PRACY NA WYSOKOŚCI

certificate

OFERTY NA ZAMÓWIENIE
T. + 48 91 579 03 90
info@faraone.pl

OFFERS WILL BE MADE ON REQUEST.
T. + 48 91 579 03 90
info@faraone.pl

53.81.18

52.81.18

PODNOŚNIK 65 MOVE PICKING VERS.PF1

Specjalistyczne urządzenie z podwójnym oprzyrządowaniem, służącedo podnoszenia opon z podłoża w celu ich składowania lub przewożenia.
Special system for tires storage with double automatic adjustment.

65 TB

65 TB

Elevah 65 ze specjalnym systemem obracania kosza przy 360°, umożliwia pracę pod różnymi kątami.
The Elevah 65 equipped with the special system of 360° basket rotation allows to work at different angles.

PRODUKTY SPECJALNE SPECIAL PRODUCTS

Dodatkowe wyposażenie do specjalistycznego zastosowania.
Additional equipment for special use.

WYKONANE POD WYMIAR GWARANTOWANE PONAD 40 LETNIM DOŚWIADCZENIEM
CUSTOMISED PROJECTS GUARANTEED BY OVER 40 YEARS OF EXPERIENCE.

55.82.18

Specjalna platforma z obustronnym wejściem.
Platform with both sides entry.

Obróbka specjalna do stref anty-wybuchowych.
Special processing for anti-explosion environments.

OBRAZY SĄ DOSTARCZANE TYLKO DO CELÓW ILUSTRACJI I NIE STANOWIĄ ELEMENTU UMOWY.
THE IMAGES ARE PROVIDED ONLY FOR ILLUSTRATION PURPOSE AND DO NOT CONSTITUTE A CONTRACTUAL ELEMENT.

"Zgodny z normami EN 131.7 i EN 14122. Niektóre konfiguracje systemu Scala, nawet jeśli przekraczają testy stabilności wymagane przez normy europejskie EN 131.7 i EN 14122 mogą nie spełniać tych norm pod względem wymiarów lub aspektów technicznych."
"Compliant with EN 131.7 and EN 14122 Standards. Some Scala System configurations, even if exceeding the stability tests required by European standards EN 131.7 and EN 14122 may not comply with these standards in terms of dimensional or technical aspects."

Faraone TWÓJ PARTNER W PRACY NA WYSOKOŚCI

certificate

OFERTY NA ZAMÓWIENIE
T. + 48 91 579 03 90
info@faraone.pl

OFFERS WILL BE MADE ON REQUEST.
T. + 48 91 579 03 90
info@faraone.pl

Platforma z zejściem na wysokości dla 2 operatorów. Posiada homologację TUV.
Platform for exit at height for 2 operators. Homologated by the TÜV.

MOD. PRODUKTY SPECJALNE SPECIAL PRODUCTS

Specjalne platformy do specjalistycznego zastosowania.
Special platforms for special maintenance and processing..

100% MADE IN ITALY | GRADO DI SICUREZZA DEGREE OF SAFETY A | EU EN 280 | I D.L. 81

61.84.18

62.84.18

63.84.18

64.84.18

65.84.18

PRODUKTY SPECJALNE SPECIAL PRODUCTS

Specjalne platformy do specjalistycznego zastosowania.
Special platforms for maintenance and processing in the cellar.

100% MADE IN ITALY | GRADO DI SICUREZZA DEGREE OF SAFETY ★★★★★ A | EU EN 280 | I D.L. 81

certificate

DOSTOSOWANE DO POTRZEB / CUSTOMISABLE

WYKONANE POD WYMIAR GWARANTOWANE PONAD 40 LETNIM DOŚWIADCZENIEM
CUSTOMISED PROJECTS GUARANTEED BY OVER 40 YEARS OF EXPERIENCE.

OFERTY NA ZAMÓWIENIE
T. + 48 91 579 03 90
info@faraone.pl
OFFERS WILL BE MADE ON REQUEST.
T. + 48 91 579 03 90
info@faraone.pl

AUTOMATYCZNE PODNOSZENIE PLATFORMY DLA BEZPIECZNEJ PRACY W PIWNICY.
AUTOMATIC PICK-UP AND STORAGE OF BARRIQUES SAVING TIME, ENERGY, AND MONEY.

Bezpieczne ustawienie w docelowym miejscu za pomocą kilku automatycznych czynności.
Material lifts with special loading system for cellars: Barrique system.

PODESTY I SCENY/ STAGES AND STANDS

Przykłady podestów i scen.
Example of aluminium platforms and stands.

Przykład wykonania estrady jako konstrukcji dla powierzchni restauracyjnej.
Special use for maintenance of public outdoor areas.

BARIERKI / RAILINGS

Faraone
TWÓJ PARTNER W PRACY NA WYSOKOŚCI

100% MADE IN ITALY

SCALA SYSTEM KONFIGURATOR
KONFIGURUJ SWÓJ SCALA SYSTEM.
CONFIGURE YOUR SCALA SYSTEM, GO TO THE www.faraone.pl.

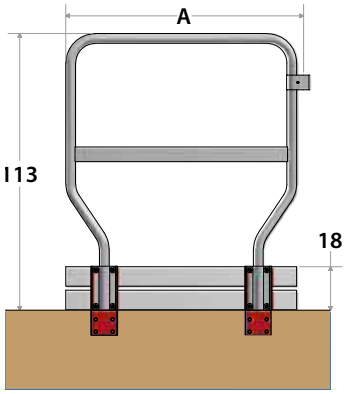

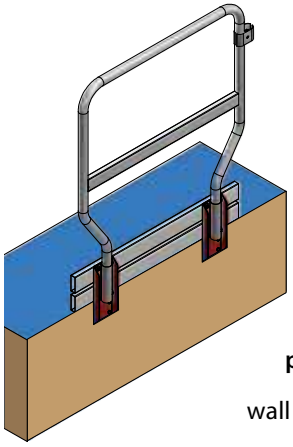

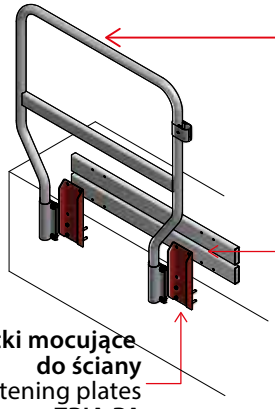

barierka boczna
side rail
PF1.60
PF1.80
PAR100

para burt
pairs of foot boards
FERM060
FERM080
FERM100

płytki mocujące do ściany
wall fastening plates
ZPIA.PA

barierka z płytą mocującą do ściany: ZESTAW 2
wall fastening plates railing COMPOSITION 2.

barierka ustawiona odwrotnie do zamknięcia
railing placed in reverse for closing

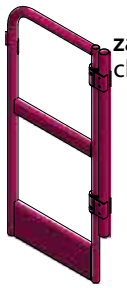

drzwiczki zamykające:
closing gate:
CCA1.60 -
CCA1.80 -
CCA1.100 -
CCA1.120 -

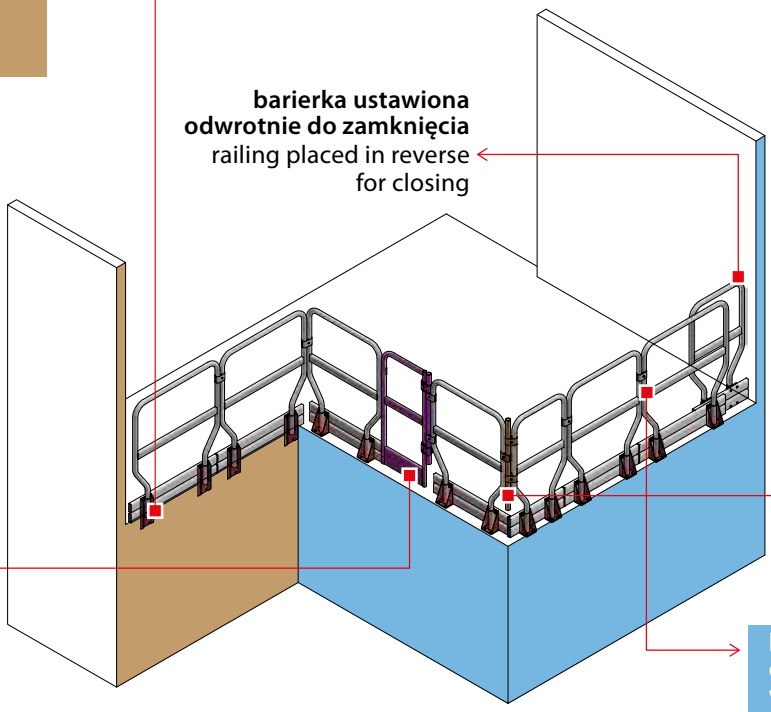

element łączący ELEG 00.
joining component: ELEG 00.

SCALA SYSTEM KONFIGURATOR
www.faraone.pl
KONFIGURUJ SWÓJ SCALA SYSTEM.
CONFIGURE YOUR SCALA SYSTEM, GO TO THE WEBSITE.

barierka z płytą mocującą do ściany: ZESTAW 1
wall fastening plates railing COMPOSITION 1.

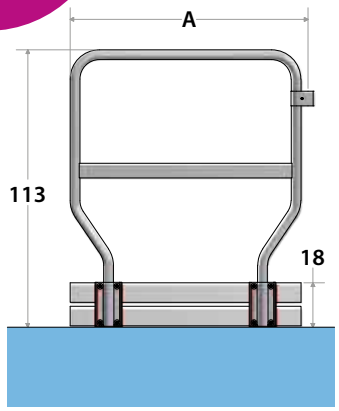

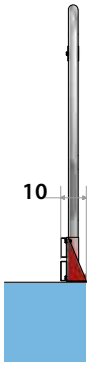

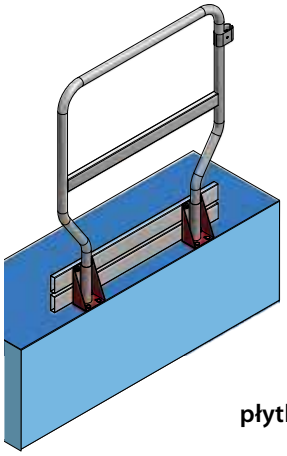

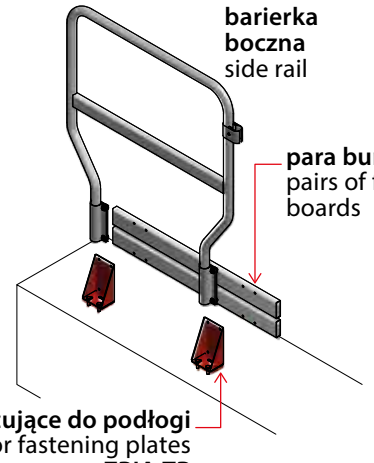

barierka boczna
side rail

para burt
pairs of foot boards

płytki mocujące do podłogi
floor fastening plates
ZPIA.TR

POWIERZCHNIE ANTYPOŚLIZGOWE
ANTI-SKID SURFACES

Spełnia normę PL EN 14122-3 oraz PL EN 14122-4.
Compliant with PL EN 14122-3 and PL EN 14122-4.

ZALETY POWIERZCHNI ANTYPOŚLIZGOWYCH

- **Lekkie**
- **Odporne na ścieranie, czynniki atmosferyczne i chemiczne)**
- **Łatwe i szybkie w montażu**
- **Mogą być montowane na każdym rodzaju nawierzchni (beton, metal, drewno, kamień, plastik, kraty pomostowe)**
- **Łatwe w konserwacji**
- **Spełniają najbardziej wymagające normy jakości i BHP, zarówno według prawa UE jak i Polski.**

Powierzchnię antypoślizgową tworzy specjalny grysik z tlenku glinu (korund) o wytrzymałości porównywalnej do diamentu przemysłowego. Jego rozmiar dostosowuje się do warunków użytkowania. Antypoślizgowy grysik nakładany jest na powierzchnie wykonane w technologii GRP. Jest to specjalna mieszanka żywicy poliestrowej wzmacniana włóknem szklanym.

RÓŻNE KOLORY
MANY COLORS

BENEFITS OF ANTI-SKID SURFACES

- Lightweight
- Resistant to wear and chemicals, impervious to environmental conditions)
- Easy and quick installation
- Can be installed on all kinds of surfaces (concrete, metal, wood, stone, plastic, industrial gratings)
- Easy to maintain
- Meet the most stringent quality and OHS standards required by the EU and Polish law.

The anti-slip surface consists of refined aluminium oxide grit-coating (corundum) with a durability comparable to that of industrial-grade diamond. The size can be adjusted to the usage conditions. The anti-slip grit-coating is applied to the surface produced using the GRP technology. It is a special mixture of polyester resin reinforced with glass fibre.

NA KAŻDY RODZAJ NAWIERZCHNI
FOR ALL KIND OF SURFACES

OBRAZY SĄ DOSTARCZANE TYLKO DO CELÓW ILUSTRACJI I NIE STANOWIĄ ELEMENTU UMOWY.
THE IMAGES ARE PROVIDED ONLY FOR ILLUSTRATION PURPOSE AND DO NOT CONSTITUTE A CONTRACTUAL ELEMENT..

OFERTY NA ZAMÓWIENIE
T. + 48 91 579 03 90
info@faraone.pl

OFFERS WILL BE MADE ON REQUEST.
T. + 48 91 579 03 90
info@faraone.pl

01

PŁYTY ANTYPOŚLIZGOWE 2 I 4 mm

- **3000x1220mm | grubość 2 lub 4mm| ziarnistość 16 ziarenek na cm² | kolor czarny lub żółty**
- **3000x1220mm | grubość 2 mm | ziarnistość 24 ziarenka na cm² | kolor czarny**

2 AND 4 MM THICK ANTI-SLIP FLAT SHEETS

- Size: 3000 × 1220 mm | thickness: 2 or 4 mm| 16 grains/cm² | available in black or yellow
- Size: 3000 × 1220 mm | thickness: 2 mm | 24 grains/cm² | available in black

02

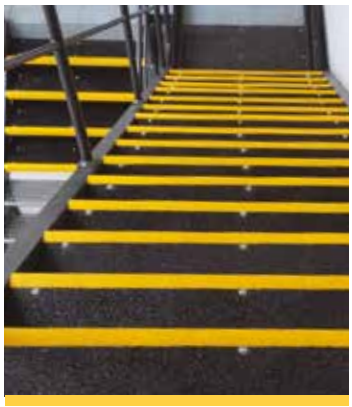

NAKŁADKI ANTYPOŚLIZGOWE NA STOPNIE SCHODOWE

Wykonane na 4mm profilu z włókna szklanego i żywicy poliestrowej, grys zabezpieczający przed poślizgnięciem posiada stopień ziarnistości wynoszący 16 ziarenek na cm².

Nakładki przycinamy na dowolne wymiary. Standardowe kolory to czarny lub żółty. Na specjalne zamówienie istnieje możliwość zaznaczenia krawędzi innym kolorem.

- **3200x250x55mm lub 3200x350x55mm | grubość 4mm |**

ANTI-SLIP STAIR TREAD COVERS

Built on a 4 mm profile made of fibreglass and polyester resin Slip-preventing grit coating has a density of 16 grains/cm².

The covers can be cut to any size. The standard colours are black or yellow. Other colour options for the edge covers are available upon request.

- 3200 × 250 × 55 mm or 3200 × 350 × 55 mm | thickness: 4 mm |

03

NAKŁADKI NA KRAWĘDZIE SCHODOW

- **3200x55x55mm |grubość 4mm | ziarnistość 16 ziarenek na cm² | kolor czarny, żółty lub czarny w żółte pasy**

STAIR NOSINGS

- 3200 × 55 × 55 mm |thickness: 4 mm | 16 grains/cm² | available in black, yellow, or black with yellow stripes

POWIERZCHNIE ANTYPOŚLIZGOWE
ANTI-SKID SURFACES

Spełnia normę PL EN 14122-3 oraz PL EN 14122-4.
Compliant with PL EN 14122-3 and PL EN 14122-4.

04

NAKŁADKI NA SZCZEBLE DRABIN

Sprawdzą się w trudnych warunkach kiedy stopnie są mokre lub zaolejone. Nakładki antypoślizgowe na stopnie drabin produkujemy pod indywidualne specyfikacje klienta. Dostępne są w dwóch podstawowych kształtach półokręgu lub półprostokąta.

LADDER RUNG COVERS

Ladder rung covers are highly effective in wet or oily conditions. Our anti-slip ladder rung covers are made to order. Available in two basic profile options: U-shaped profile and square section profile.

05

PASKI ANTYPOŚLIZGOWE

Wycinane są z cienkiej płyty antypoślizgowej. Doskonale sprawdzają się w każdych warunkach atmosferycznych, nie wycierają się i nie odklejają przez lata.

ANTI-SLIP CLEATS

Cut out form a thin anti-slip sheet. Highly effective in all weather conditions, long-lasting adherence and resistance to wear.

06

ALUMINIOWE NAKŁADKI NA KRAWĘDZIE SCHODÓW

Nakładka wykonana z aluminium - profil 3200x65x25mm, z permanentnie wklejonym pasem antypoślizgowym.

ALUMINIUM STAIR NOSINGS

Stair nosing made of a 3200 × 65 × 25 mm aluminium section with a permanently attached anti-slip cleat.

OBRAZY SĄ DOSTARCZANE TYLKO DO CELÓW ILUSTRACJI I NIE STANOWIĄ ELEMENTU UMOWY.
THE IMAGES ARE PROVIDED ONLY FOR ILLUSTRATION PURPOSE AND DO NOT CONSTITUTE A CONTRACTUAL ELEMENT..

OFERTY NA ZAMÓWIENIE
T. + 48 91 579 03 90
info@faraone.pl

OFFERS WILL BE MADE ON REQUEST.
T. + 48 91 579 03 90
info@faraone.pl

07

KRATY AŻUROWE

Cechuje je doskonała wytrzymałość na ściskanie i rozciąganie. Kraty zaprojektowane są do użytku w najcięższych warunkach przemysłowych i handlowych, nie wymagają czasochłonnej konserwacji.

MOULDED GRATINGS

Have excellent compressive and tensile strength. They are designed to withstand the harshest of industrial and commercial environments and require little or no time-consuming maintenance.

- **Wysokości paneli (mm): 15 | 25 | 30 | 38 | 40 | 50 | 63**
- **Długości paneli (mm): od 995 do 4047 • Szerokość paneli (mm): od 995 do 1525**
- Panel height range (mm): 15 | 25 | 30 | 38 | 40 | 50 | 63
- Panel lengths from 995 mm to 4047 mm • Panel widths from 995 mm to 1525 mm

08

KRATY PROFILOWANE

Mocne i odporne na korozję profilu konstrukcyjnego. Profile mają kształt teowników i dwuteowników i są składane i krzyżowo, łączone z 3-częściowymi profilami.

PULTRUDED GRATINGS

Are extremely strong and resistant to corrosion of the structural section. The sections are either 'I' or 'T' shaped profiles and are assembled and transversely linked with 3-part sections.

- **Wysokości paneli (mm): 25 | 30 | 38 | 50 • Długości paneli (mm): 2440 | 3050 | 3660 | 6100**
- **Szerokości paneli (mm): 915 | 1220 • Otwarta przestrzeń: 33% | 40% | 50% |**
- Panel height range (mm): 25 | 30 | 38 | 50 • Panel lengths (mm): 2440 | 3050 | 3660 | 6100
- Panel width range (mm): 915 | 1220 • Openings: 33% | 40% | 50% |

09

STOPNIE SCHODOWE

Wykonane z krat ażurowych są lekkie i wytrzymałe, nie obciążają konstrukcji, są łatwe w obróbce i montażu. Doskonale łączą się z profilami z GRP tworząc ciągi schodowe lub wejścia na podesty. Stopnie dostępne są również w wersji z żółtą krawędzią, która oprócz funkcji ostrzegawczej dodatkowo wzmacnia stopień.

PULTRUDED STAIR TREADS

Are lightweight and durable products that are easy to fabricate and install, placing no excessive load on the existing structures. They make a perfect combination with the GRP sections to form stairways or platform entries. The stair treads are also available with a yellow edge nosing option that provides both extra safety and additional tread reinforcement.

- **Wysokość stopnia (mm) : 30 | 38**
- **Wymiary stopnia (mm) : 997x235 | 997x275 | 1220x235 | 1220x275 | wg specyfikacji klienta**
- Tread height (mm): 30 | 38
- Tread size (mm): 997 × 235 | 997 × 275 | 1220 × 235 | 1220 × 275 | tailor-made to client's requirements

BRAMKI BEZPIECZEŃSTWA
SAFETY GATES

Spełnia normę PL EN 14122-3 oraz PL EN 14122-4.
Compliant with PL EN 14122-3 and PL EN 14122-4.

PROSTA I FUNKCJONALNA KONSTRUKCJA

- **Jednostronne otwieranie, samozamykające się, bezobsługowe, żółty kolor o wysokiej widoczności, odporne na korozję, wytrzymałe, łatwe w montażu**
- **Dostępne są w wersji z jedno lub dwu rzędowej**
- **Do wyboru 2 standardowe długości**
- **Można przyciąć do wymaganej długości podczas montażu**
- **Uniwersalne dostosowane do otwierania w lewo lub w prawo**
- **Wszystkie produkty dostarczane są w opakowaniu i wstępnie zmontowane, wraz z niezbędnymi łącznikami oraz instrukcją montażu**

TYPOWE ZASTOSOWANIA:

- **Klatki drabinowe**
- **Drabiny pożarowe**
- **Podesty robocze**
- **Dostęp do maszyn**
- **Silosy**
- **Podnośniki**
- **Platformy wiertnicze**
- **Zintegrowane z systemem poręczy Fex Impact**

SIMPLE AND FUNCTIONAL DESIGN:

- One-way opening, self-closing mechanism, maintenance free, high-visibility safety yellow colour, corrosion-resistant, durable, simple to install
- Available in single or double bar options
- Available in 2 standard lengths
- Can be cut to the required length during installation
- All-purpose, configurable to left or right opening
- All products are shipped in a package, pre-installed, and with all necessary fittings and installation instructions.

TYPICAL APPLICATIONS:

- Cage ladders
- Fire escapes
- Working platforms
- Access to machinery
- Silos
- Lifting equipment
- Offshore oil and gas facilities
- Integrated with the Flex Impact barrier products

GWARANCJA 36 MIESIĘCY
GUARANTÉE 36 MONTHS

OCHRONA PRZED UPADKIEM DLA DRABIN I PODESTÓW
SAFETY GATES FOR LADDERS AND PLATFORMS

OBRAZY SĄ DOSTARCZANE TYLKO DO CELÓW ILUSTRACJI I NIE STANOWIĄ ELEMENTU UMOWY.
THE IMAGES ARE PROVIDED ONLY FOR ILLUSTRATION PURPOSE AND DO NOT CONSTITUTE A CONTRACTUAL ELEMENT..

OFERTY NA ZAMÓWIENIE
T. + 48 91 579 03 90
info@faraone.pl

OFFERS WILL BE MADE ON REQUEST.
T. + 48 91 579 03 90
info@faraone.pl

10

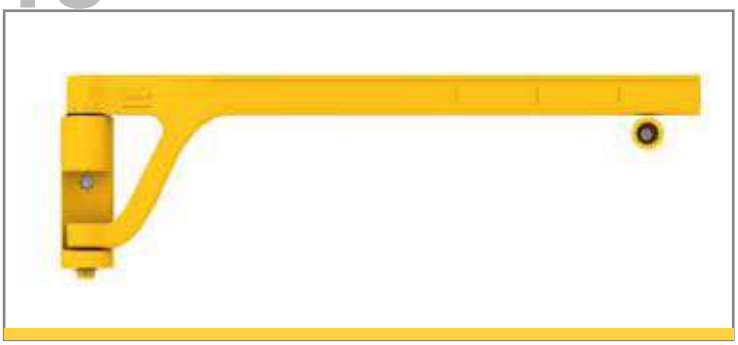

BRAMKI POJEDYNCZE

Lekkie, wytrzymałe, łatwo się otwierają i wracają do pozycji zamknięcia. Nie rdzewieją, nie tracą koloru. Zwiększają bezpieczeństwo pracowników.

SINGLE BAR SAFETY GATES

Lightweight, durable, easy to open with self-closing mechanism. Resistant to rust, no colour fade. Improve the safety of personne

- **Bramki dostępne w dwóch standardowych długościach 940mm i 1200mm z możliwością docięcia na dowolny wymiar.**
- The gates are available in a choice of two standard lengths: 940 mm and 1200 mm which may be cut to any length.

GWARANCJA 36 MIESIĘCY
GUARANTEE 36 MONTHS

11

BRAMKI PODWÓJNE

Chronią przed upadkiem z drabin dostępowych, ewakuacyjnych i platform pracujących na wysokościach. Bramki mają zamykający system opierający się na mechanizmie wykorzystującym sprężynę wytrzymującą ponad 100 000 cykli.

DOUBLE BAR SAFETY GATES

The gates provide fall protection for access ladders, escape ladders and for elevated platforms. The gates are provided with a closing system based on a mechanism guaranteed for over 100,000 cycles.

12

AKCESORIA DO BARIEREK

Są to elementy montażowe np. obejmy, kątowniki do montażu na ścianach oraz magnetyczny system blokowania.

ACCESSORIES FOR GATES

The accessories include fittings such as tube fixing clamps, angle iron brackets for wall installation, and the magnetic locking system.

PORĘCZE GRP
GRP HANDRAILS

Spełnia normę PL EN 14122-3 oraz PL EN 14122-4.
Compliant with PL EN 14122-3 and PL EN 14122-4.

13

Kolanko
90° elbow

Krzyżak
Two socket cross

Narożnik
Top corner side outlet elbow

Trójnik
Three-socket tee

Podstawa
Floor socket

Mocowanie boczne
Wall socket (side moun

BARIERKA OKRĄGŁA

Barierki kompozytowe to system lekkich rurek (Ø 50 mm) i łączników umożliwiający konfigurację i montaż barierek bez użycia specjalistycznych narzędzi.

ROUND TUBULAR HANDRAIL

This safety barrier system is made of glass fibre with isophthalic polyester resin and consists of lightweight tubes (Ø 50 mm) and connectors that are easy to configure and install without using specialised tools.

14

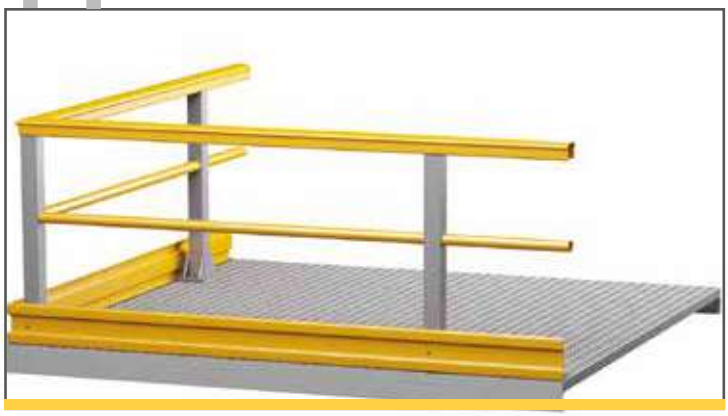

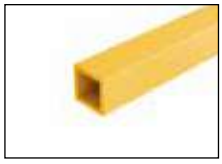

Słupek
Stanchion

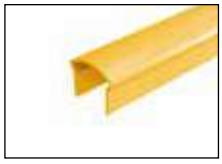

Poręcz górna
Top rail

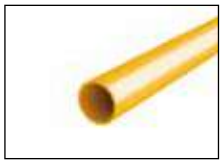

Poręcz pośrednia
Mid rail

Bortnica
Kick plate profile

Podstawa
Floor socket

PORĘCZ OMEGA

Wyprofilowana poręcz górna, zamontowana na prostokątnych słupkach 50x50 mm. Poręcz pośrednią tworzy rurka o średnicy ø40 m opcjonalnie można zastosować bortnicę o wysokości 150 mm. Montaż jest prosty i bez specjalistycznych narzędzi, do połączenia poszczególnych elementów wystarczy użyć nitów.

PROFILED TOP SQUARE SECTION RAIL

The profiled top square section is rail mounted on 50 × 50 mm square stanchions. The mid rail consists of a ø 40 mm tube. Optionally, a kick plate profile with a height of 150 mm can be used. Simple to install with no need to use specialised tools. All parts can be assembled using rivets.

PROFILE GRP
GRP SECTIONS

Spełnia normę PL EN 14122-3 oraz PL EN 14122-4.
Compliant with PL EN 14122-3 and PL EN 14122-4.

Różnego rodzaju kształty profili produkowane są metodą pultruzji, która pozwala wytworzyć materiał o bardzo dużej wytrzymałości przy stosunkowo niskiej wadze.

All shapes of the profiles are produced by a process of pultrusion. The result is a highly durable material with relatively light weight.

15

DRABINY DOSTĘPOWE

Wykonane z profili GRP. Mogą być stosowane w miejscach gdzie standardowe rozwiązania okazują się niewystarczające. Lekkie, nierdzewne, nie przewodzą ładunków elektrycznych.

ACCESS LADDERS

Made of GRP sections. Can be used in places where standard solutions are insufficient. Lightweight, corrosion resistant, non-conductive.

16

KONSTRUKCJE

Połączone ze sobą za pomocą śrub profile tworzą konstrukcje o wszechstronnym zastosowaniu. Mogą one być w całości przygotowane u nas lub złożone w miejscu przeznaczenia. Do montażu wystarczy podstawowy zestaw narzędzi budowlanych.

STRUCTURAL COMPONENTS

Assembled with the use of bolts to form structures for a broad range of purposes. The structures can be fully assembled at our facility or installed on site. They can be assembled using a basic set of tools found on any construction site.